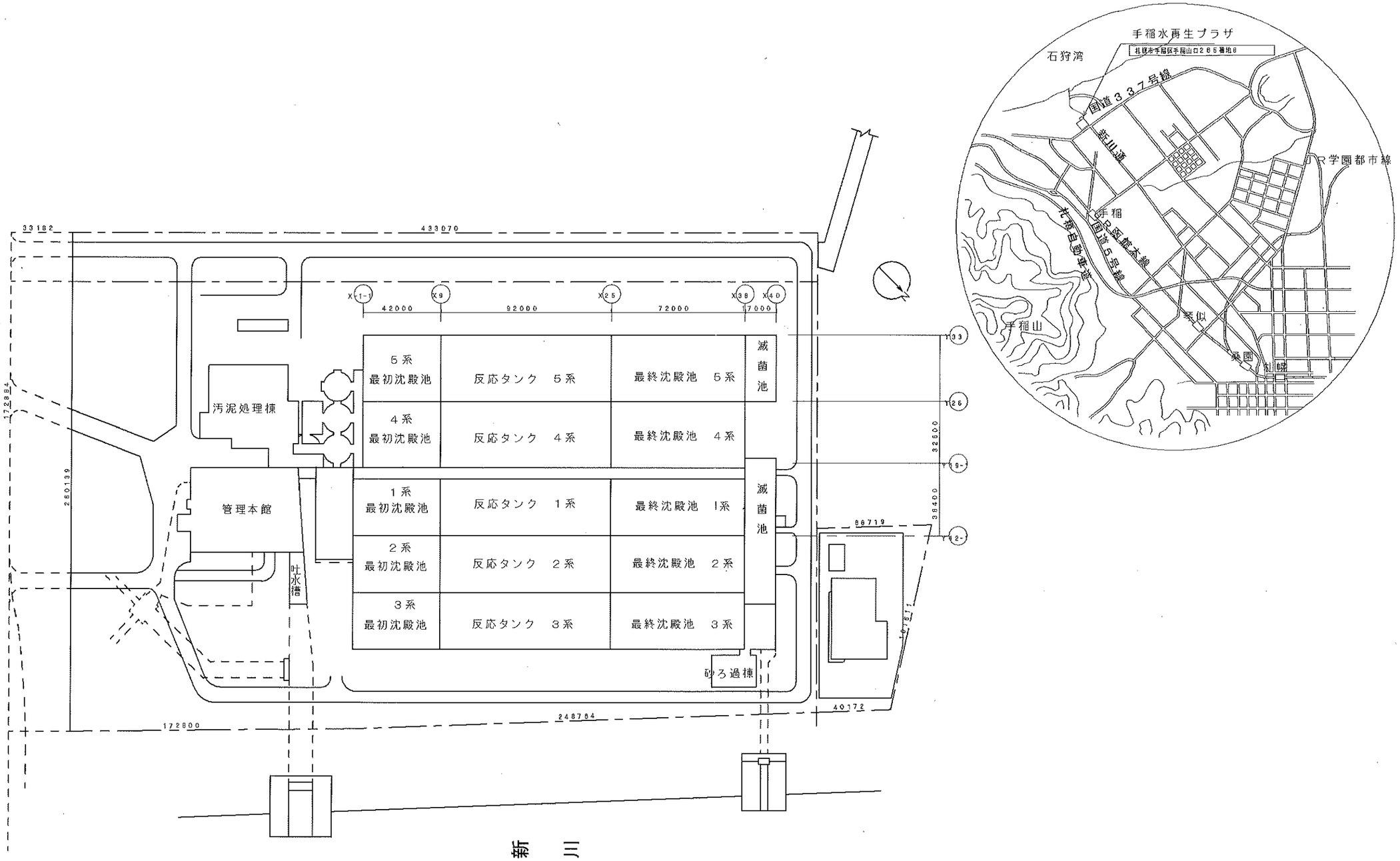

案内図　1／2000

札幌市下水道河川局事業推進部 新川水処理センター				1/15
役務名	手稲水再生プラザ 計装設備点検業務			
図面名	手稲水再生プラザ 案内図・位置図			
課長	係長	係	製図	Scale —
				令和6年　6月

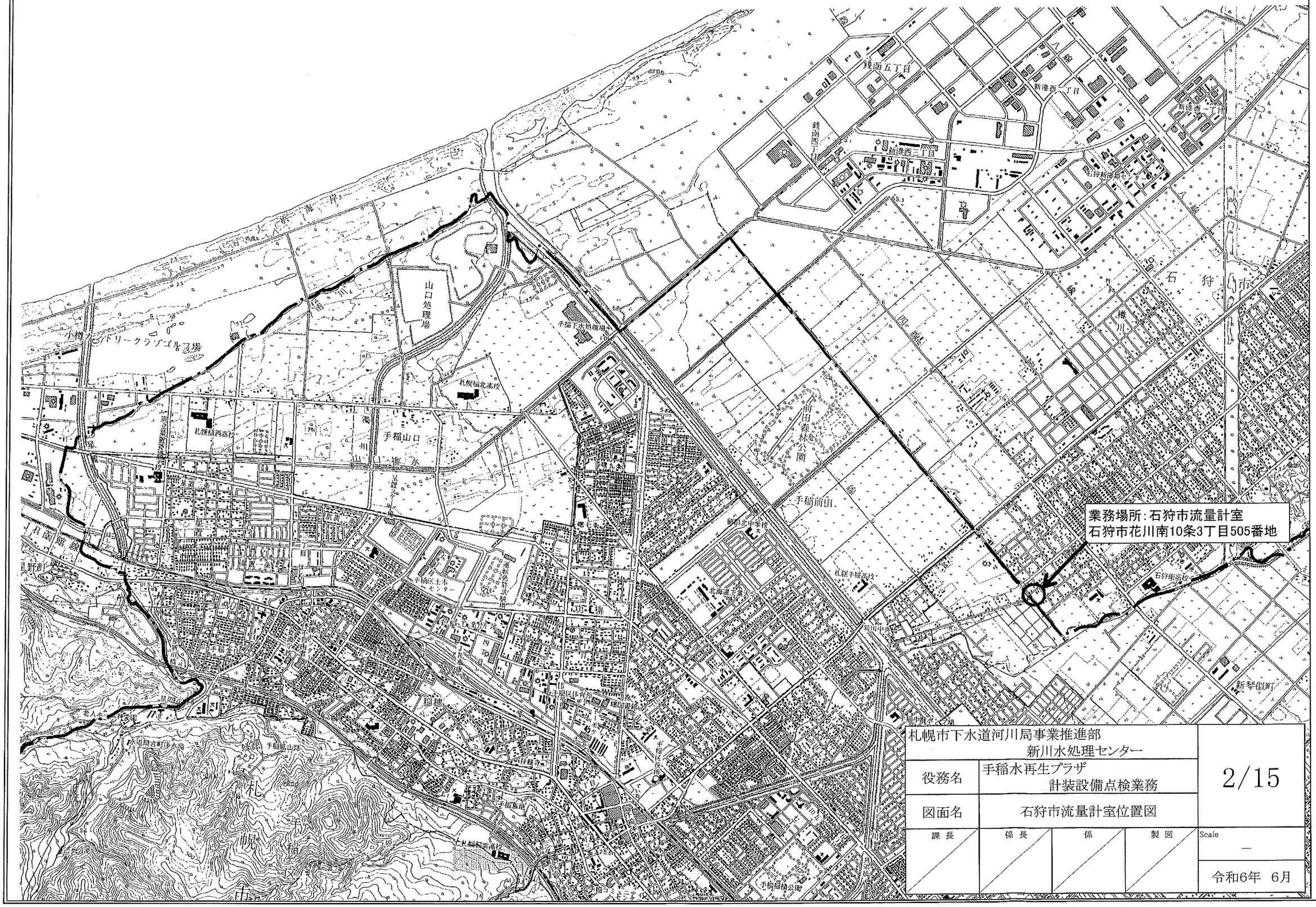

札幌市下水道河川局事業推進部 新川水処理センター				2/15
役務名	手稲水再生プラザ 計装設備点検業務			
図面名	石狩市流量計室位置図			
課長	係長	係	製図	Scale —
				令和6年 6月

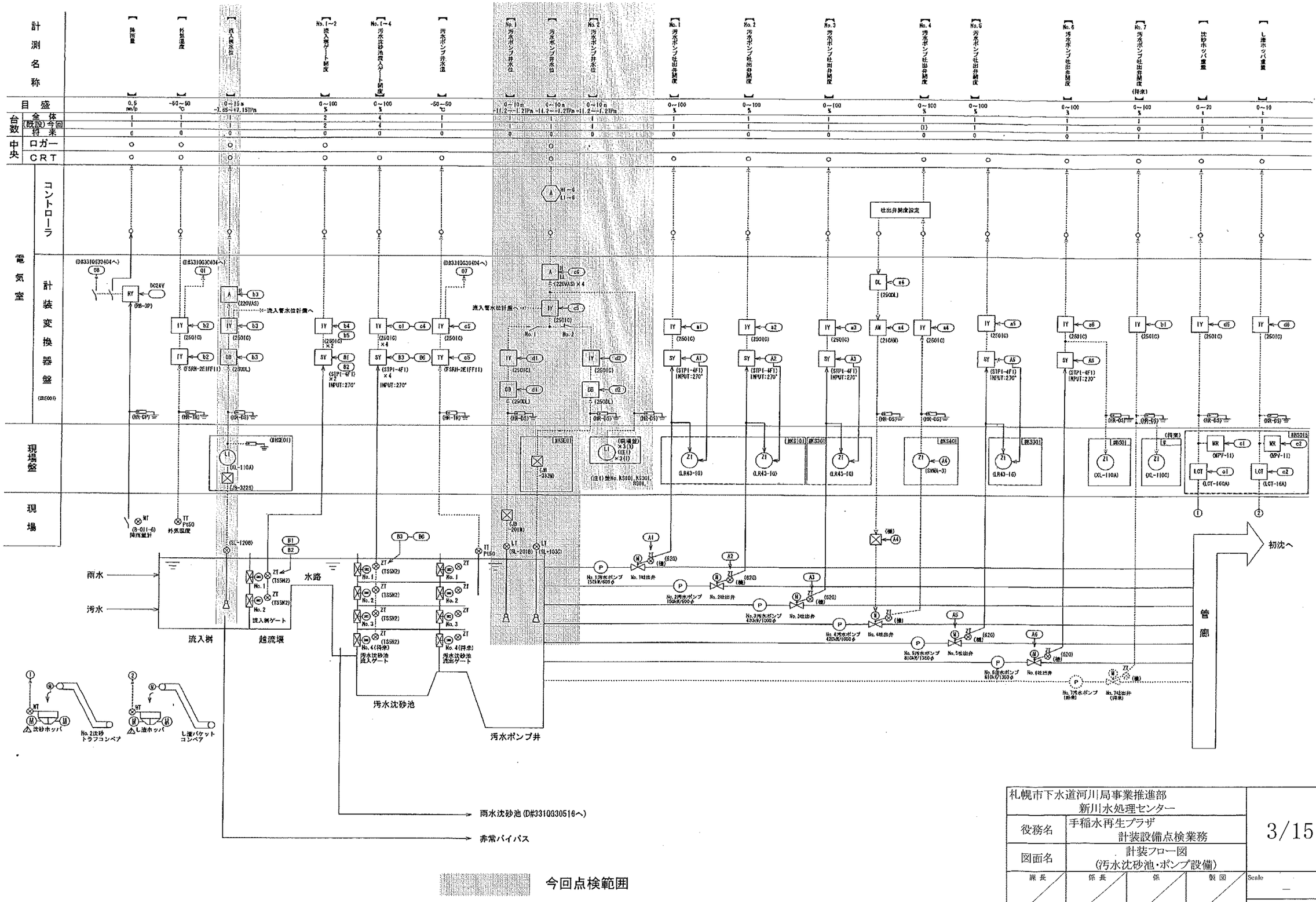

今回点検範囲

札幌市下水道河川局事業推進部 新川水処理センター			3/15
役務名	手稲水再生プラザ 計装設備点検業務		
図面名	計装フロー図 (汚水沈砂池・ポンプ設備)		
課長	係長	係	製図
			Scale —
			令和6年 6月

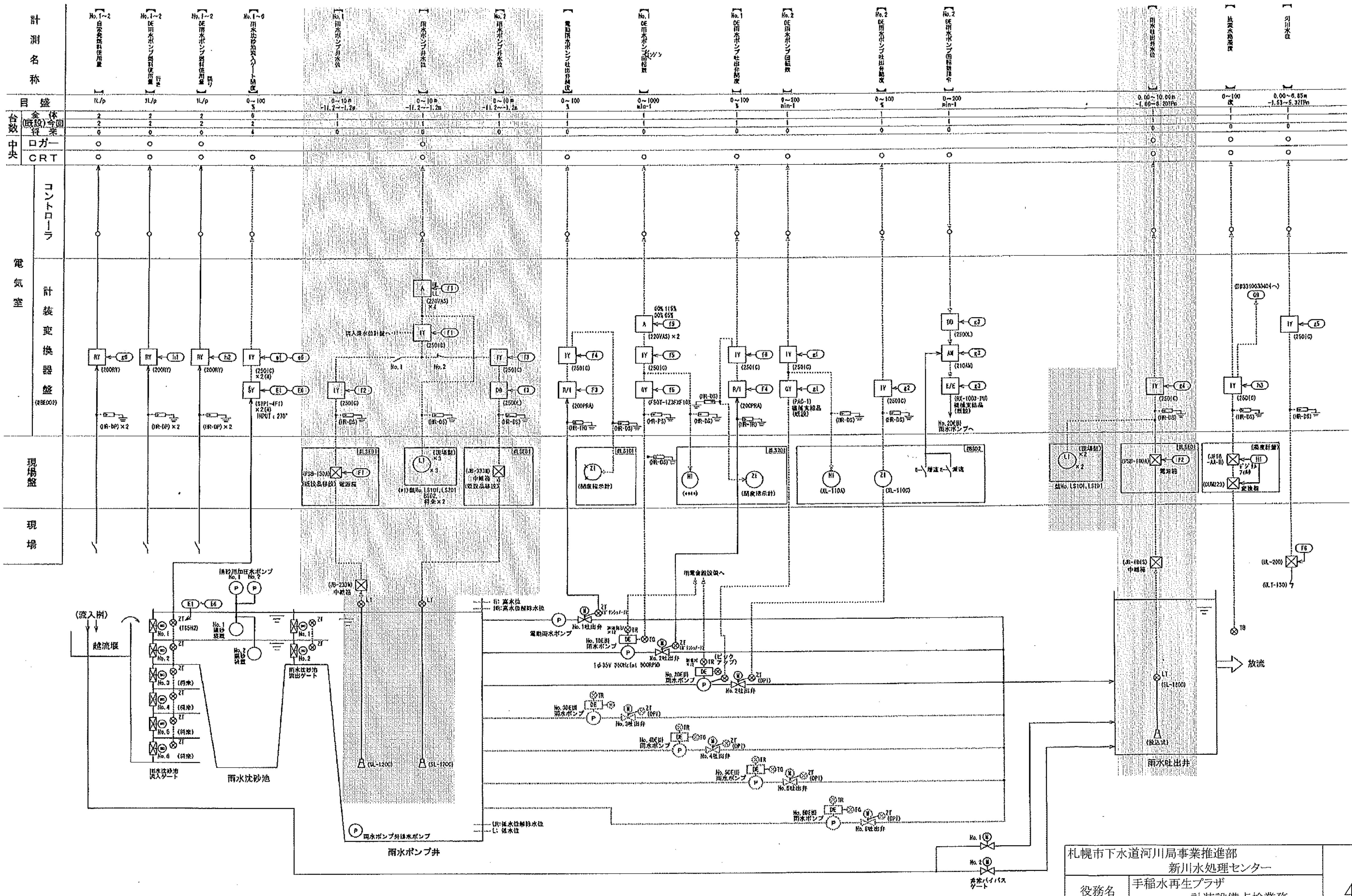

今回点検範囲

札幌市下水道河川局事業推進部 新川水処理センター				4/15
役務名	手稲水再生プラザ 計装設備点検業務			
図面名	計装フロー図 (雨水沈砂池・ポンプ設備)			
課長	係長	係	製図	Scale —
				令和6年 6月

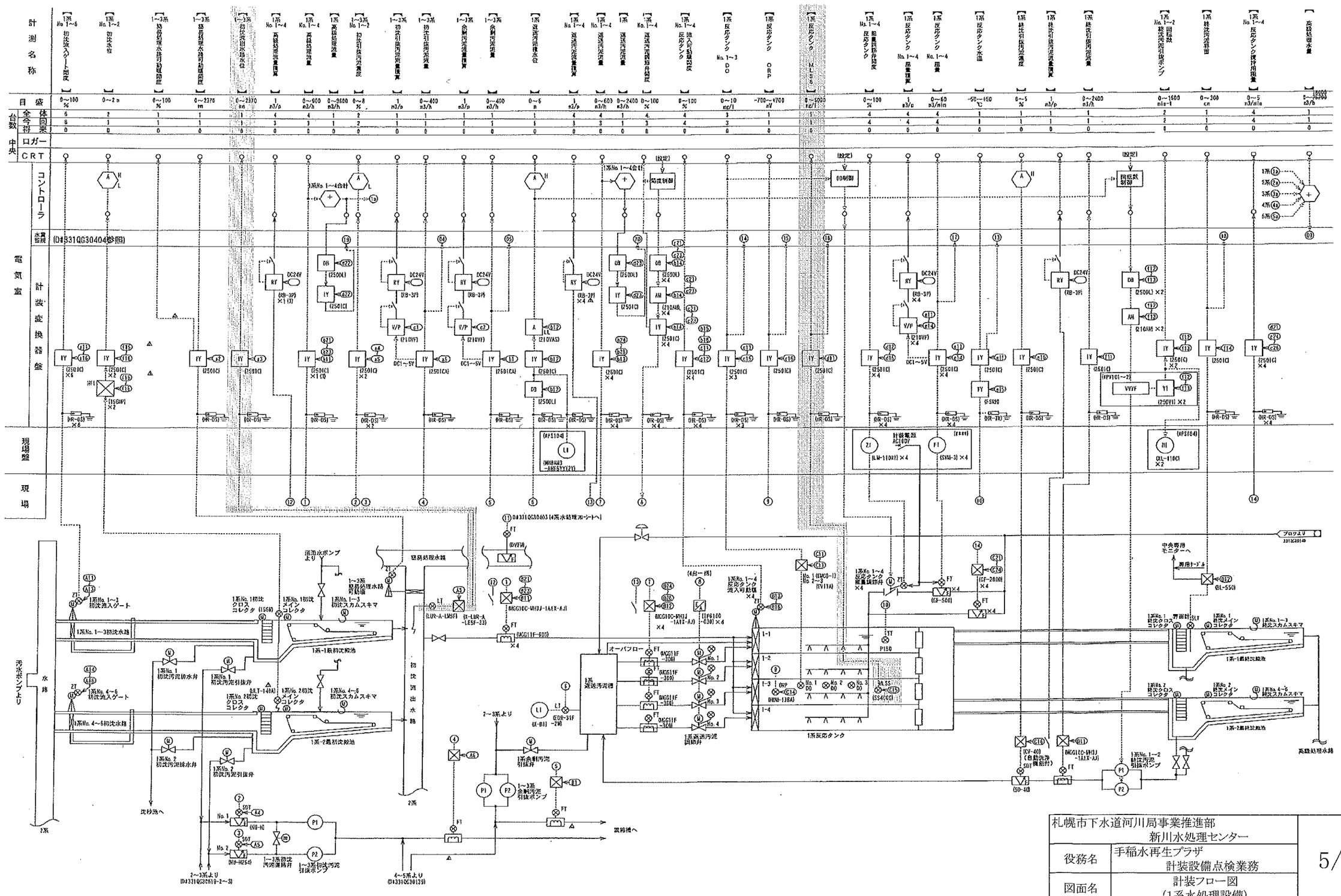

札幌市下水道河川局事業推進部 新川水処理センター	5/15
役務名	手稲水再生プラザ 計装設備点検業務
図面名	計装フロー図 (1系水処理設備)
課長 / 係長 / 係 / 製図	Scale —
	令和6年 6月

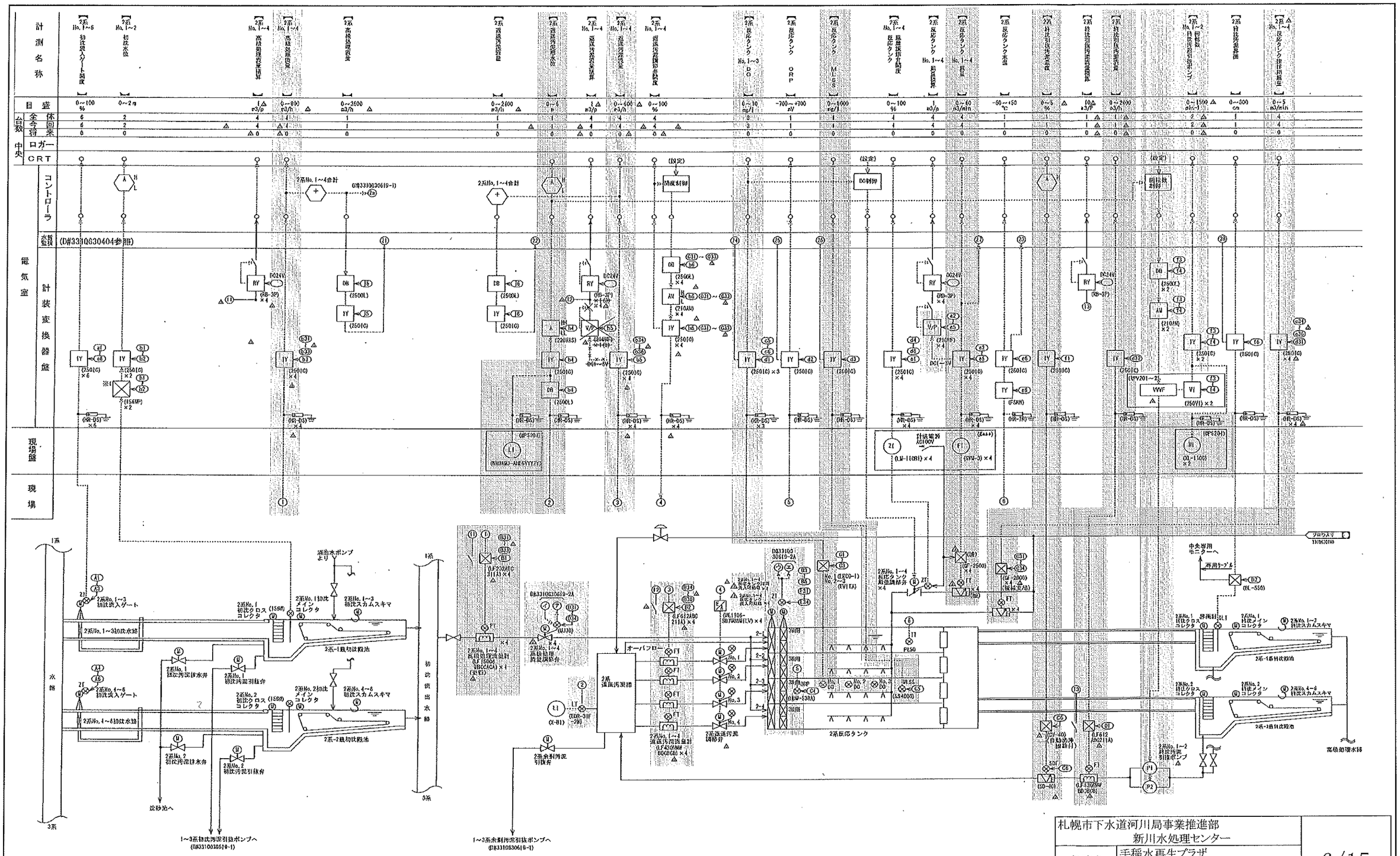

札幌市下水道河川局事業推進部 新川水処理センター		6/15
役務名	手稲水再生プラザ 計装設備点検業務	
図面名	計装フロー図 (2系水処理設備)	
課長 / 係長	係 / 製図	Scale — 令和6年 6月

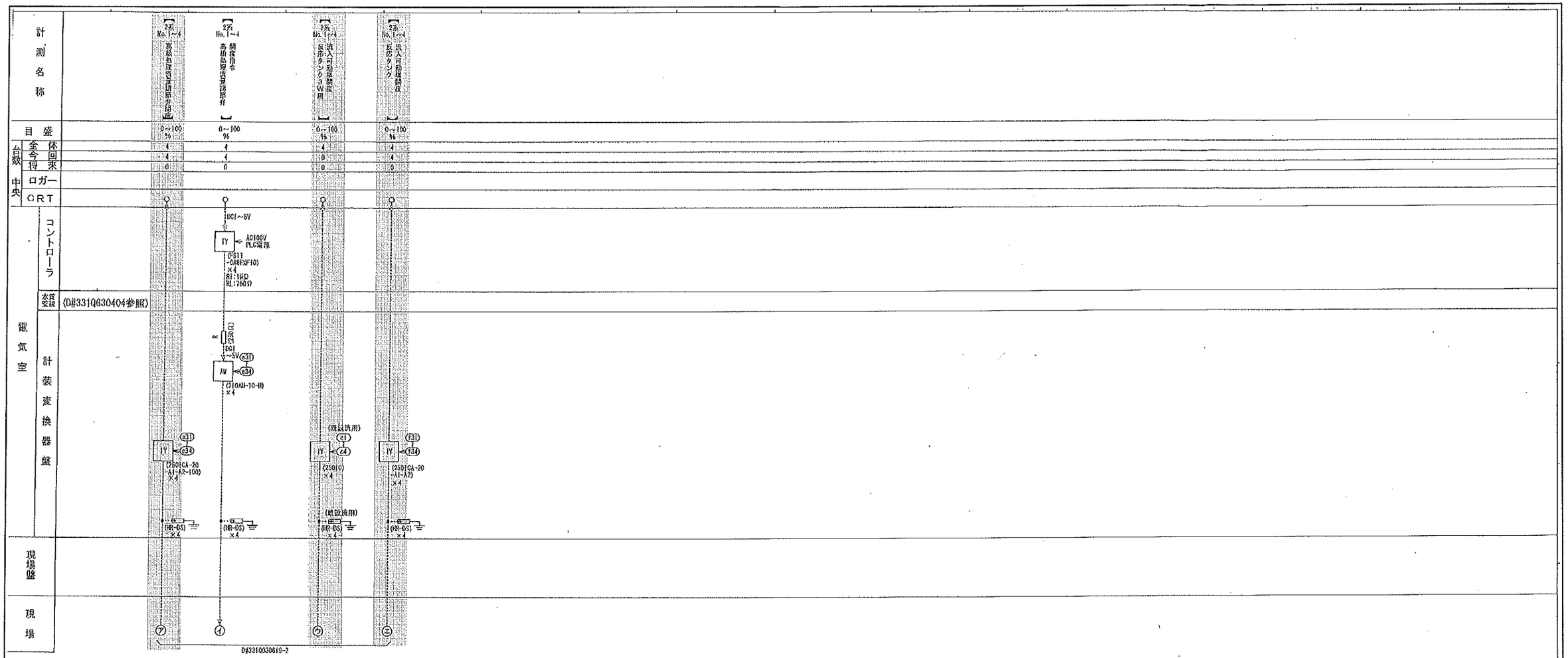

今回点検範囲

札幌市下水道河川局事業推進部 新川水処理センター				7/15
役務名	手稲水再生プラザ 計装設備点検業務			
図面名	計装フロー図 (2系水処理設備)			
課長	係長	係	製図	Scale —
				令和6年 6月

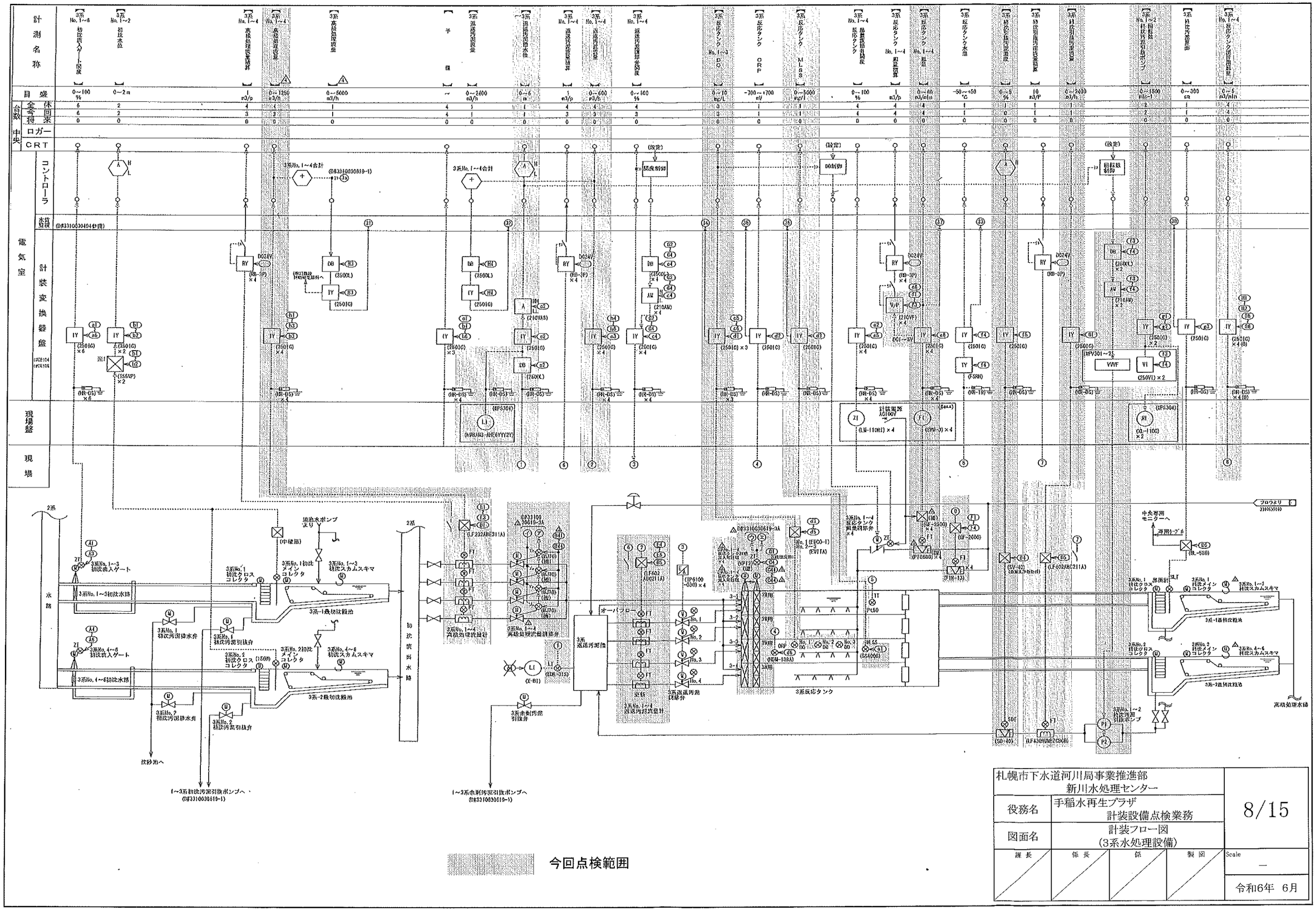

札幌市下水道河川局事業推進部 新川水処理センター	8/15
役務名	手稲水再生プラザ 計装設備点検業務
図面名	計装フロー図 (3系水処理設備)
課長 / 係長 / 係 / 製図	Scale —
	令和6年 6月

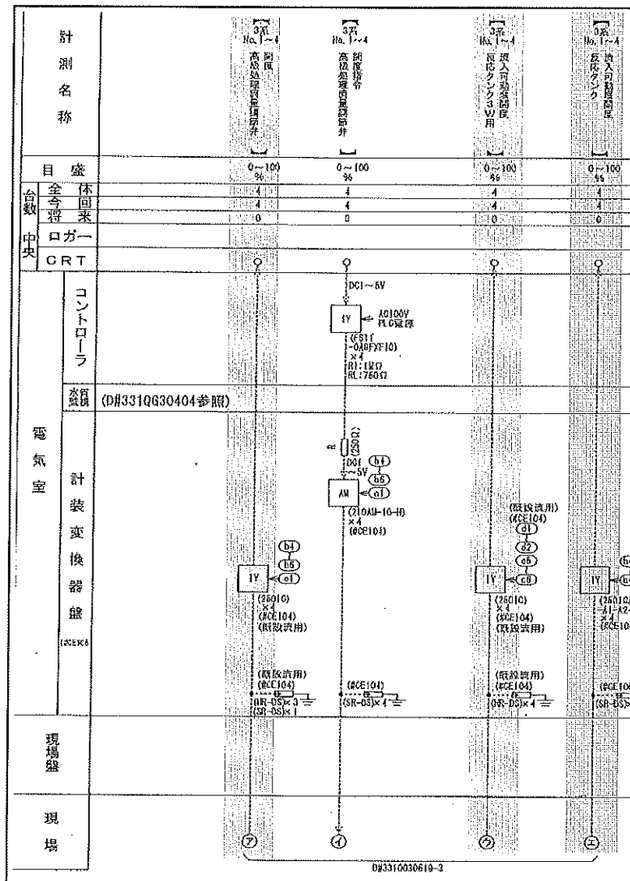

今回点検範囲

札幌市下水道河川局事業推進部 新川水処理センター				9/15
役務名	手稲水再生プラザ 計装設備点検業務			
図面名	計装フロー図 (3系水処理設備)			
課長	係長	係	製図	Scale —
				令和6年 6月

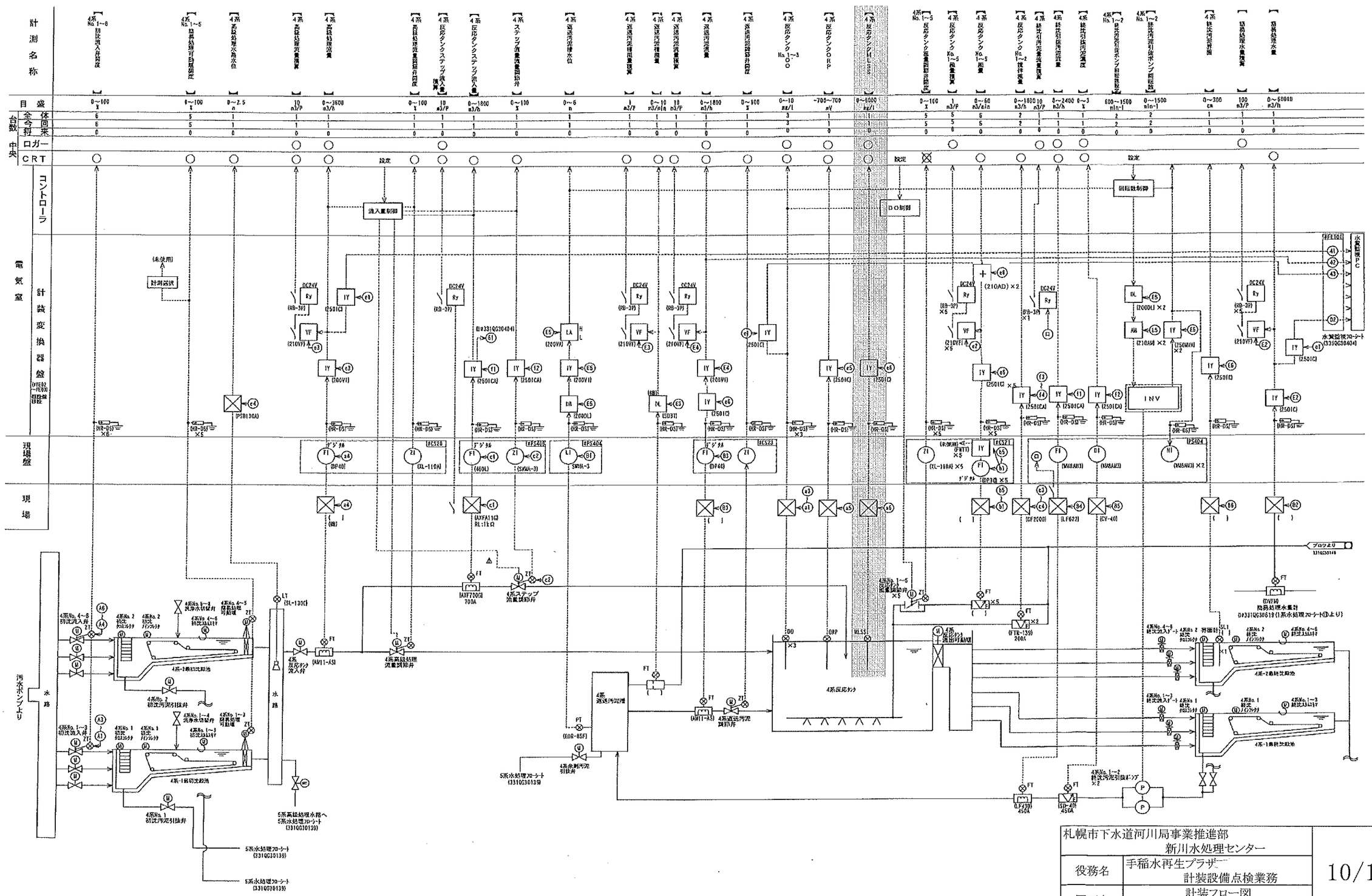

札幌市下水道河川局事業推進部 新川水処理センター			10/15
役務名	手稲水再生プラザ 計装設備点検業務		
図面名	計装フロー図 (4系水処理設備)		
課長	係長	係	製図	Scale —
				令和6年 6月

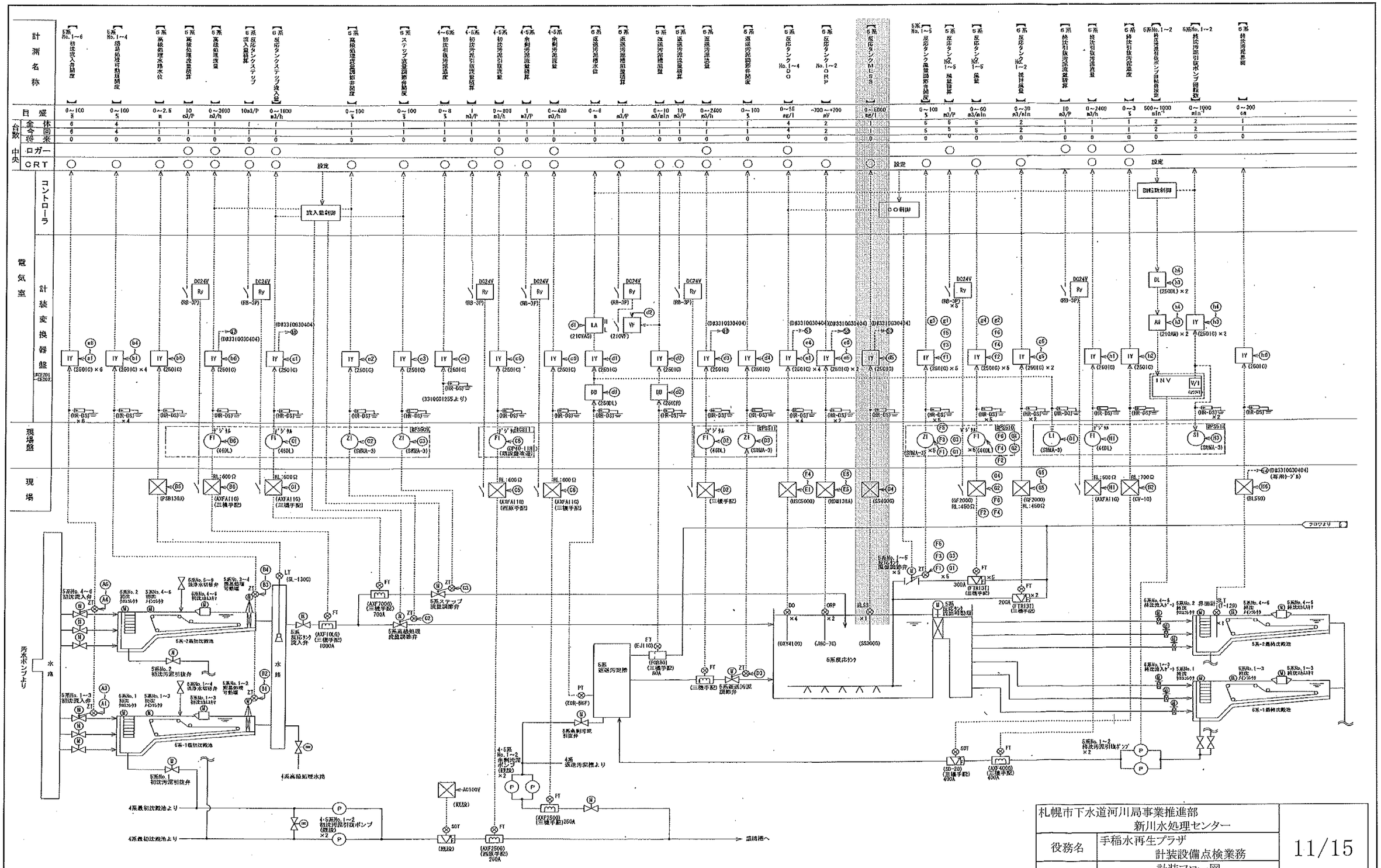

札幌市下水道河川局事業推進部 新川水処理センター			11/15
役務名	手稲水再生プラザ 計装設備点検業務		
図面名	計装フロー図 (5系水処理設備)		
課長	係長	係	製図	Scale —
			令和6年 6月

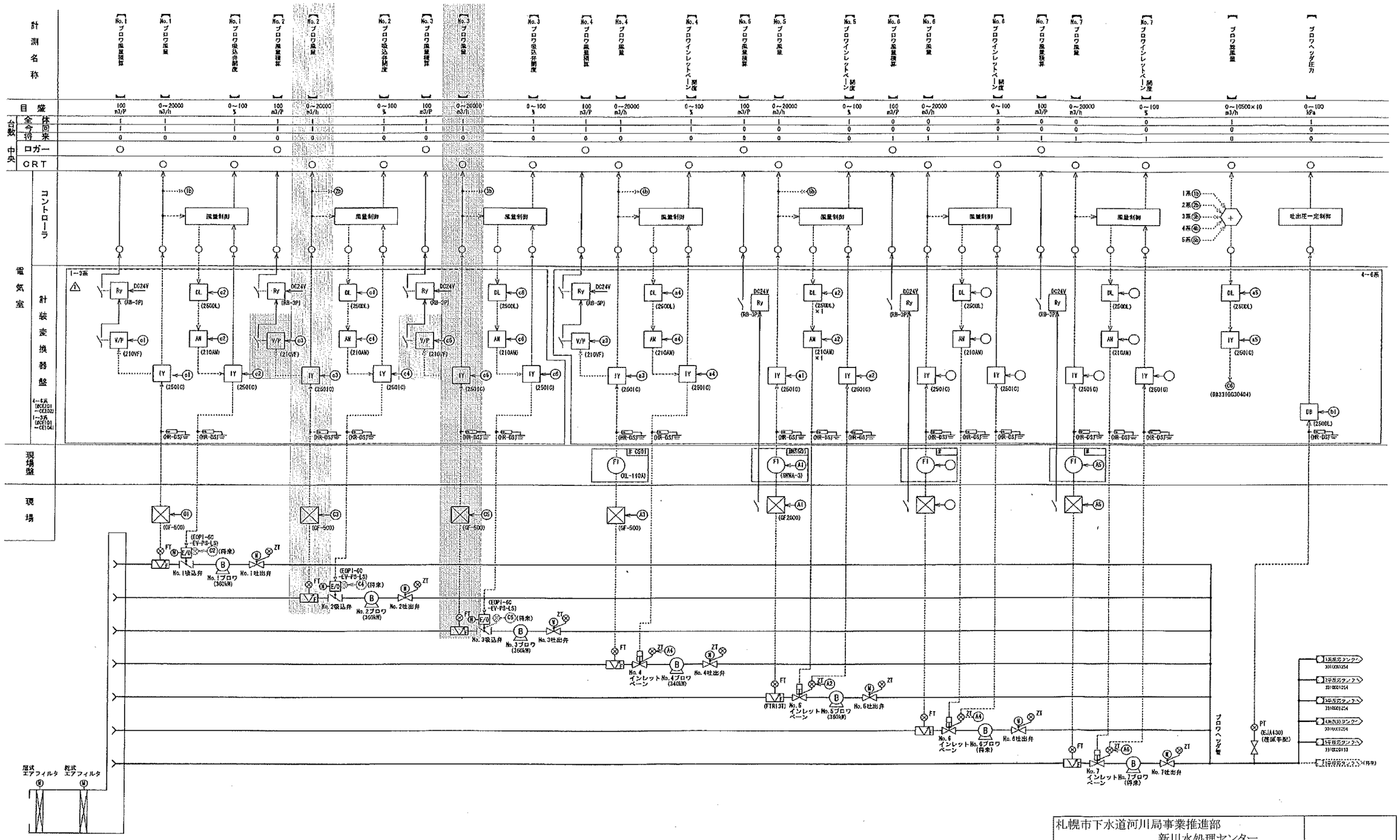

今回点検範囲

札幌市下水道河川局事業推進部 新川水処理センター					12/15
役務名	手稲水再生プラザ 計装設備点検業務				
図面名	計装フロー図 (ブロワ設備)				
課長	係長	係	製図	Scale —	
				令和6年 6月	

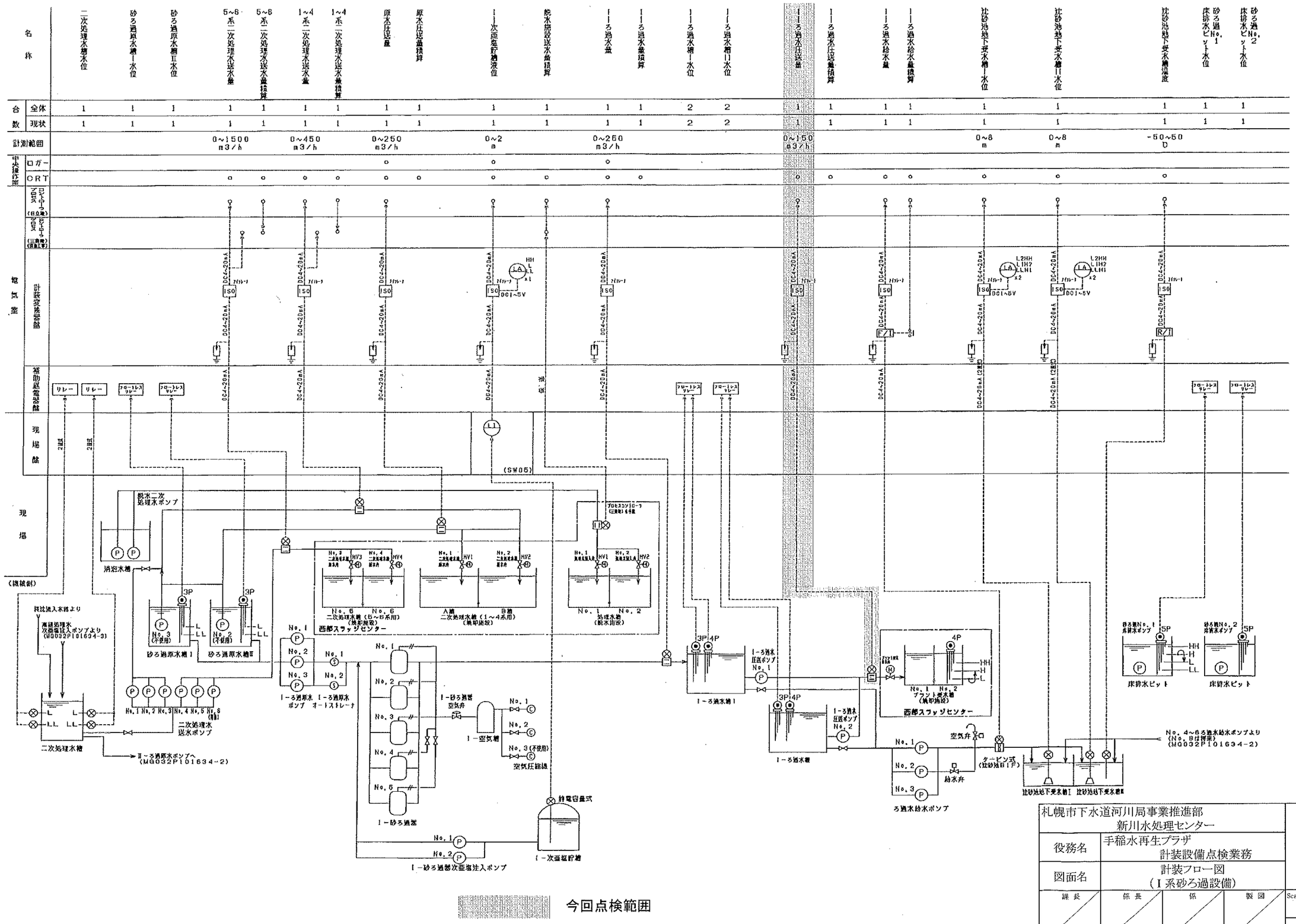

今回点検範囲

札幌市下水道河川局事業推進部 新川水処理センター			13/15
役務名	手稲水再生プラザ 計装設備点検業務		
図面名	計装フロー図 (Ⅰ系砂ろ過設備)		
課長	係長	係	製図	Scale —
			令和6年 6月

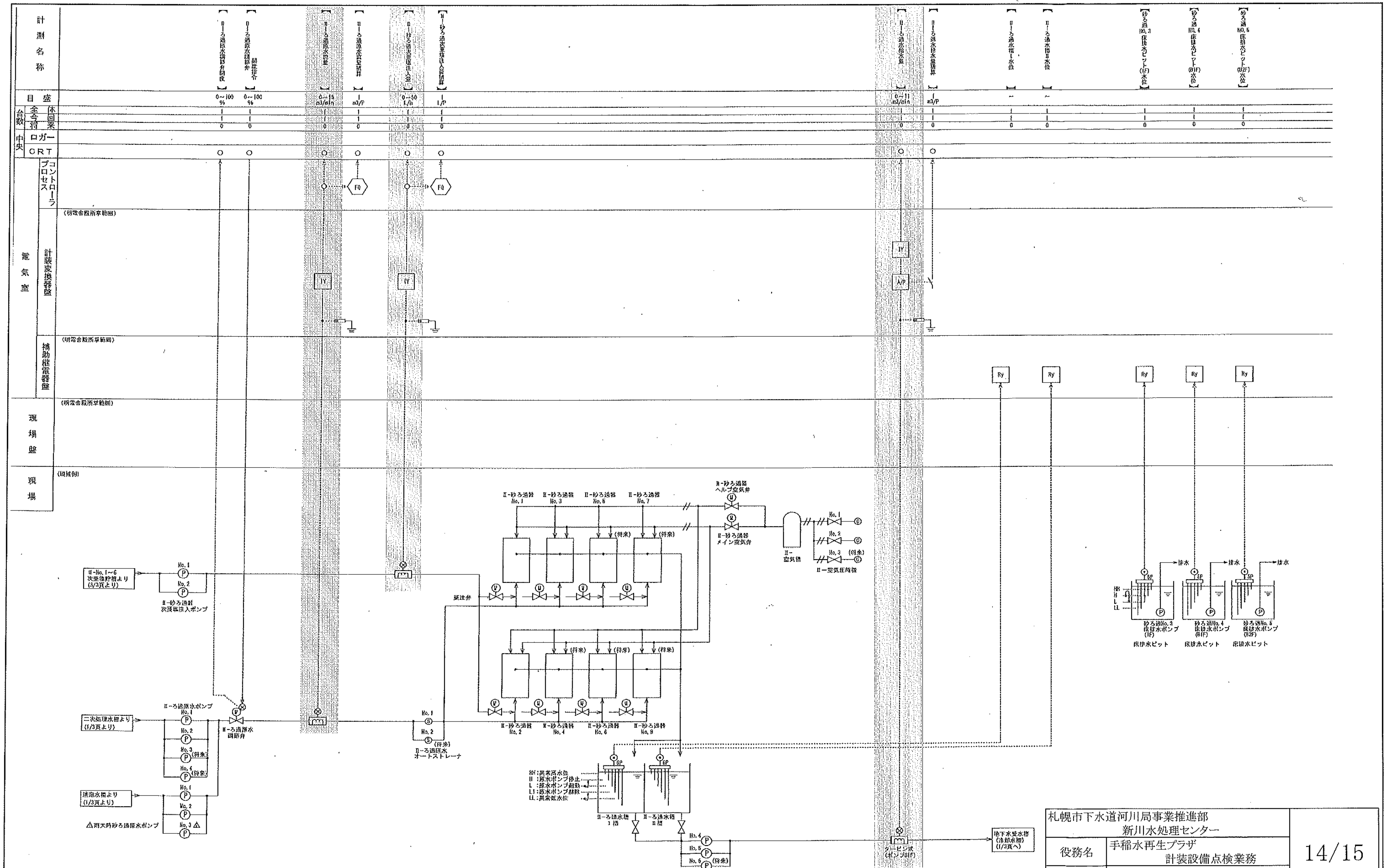

今回点検範囲

札幌市下水道河川局事業推進部 新川水処理センター	14/15
役務名	手稲水再生プラザ 計装設備点検業務
図面名	計装フロー図 （Ⅱ系砂ろ過設備）

課長	係長	係	製図	Scale —
				令和6年 6月

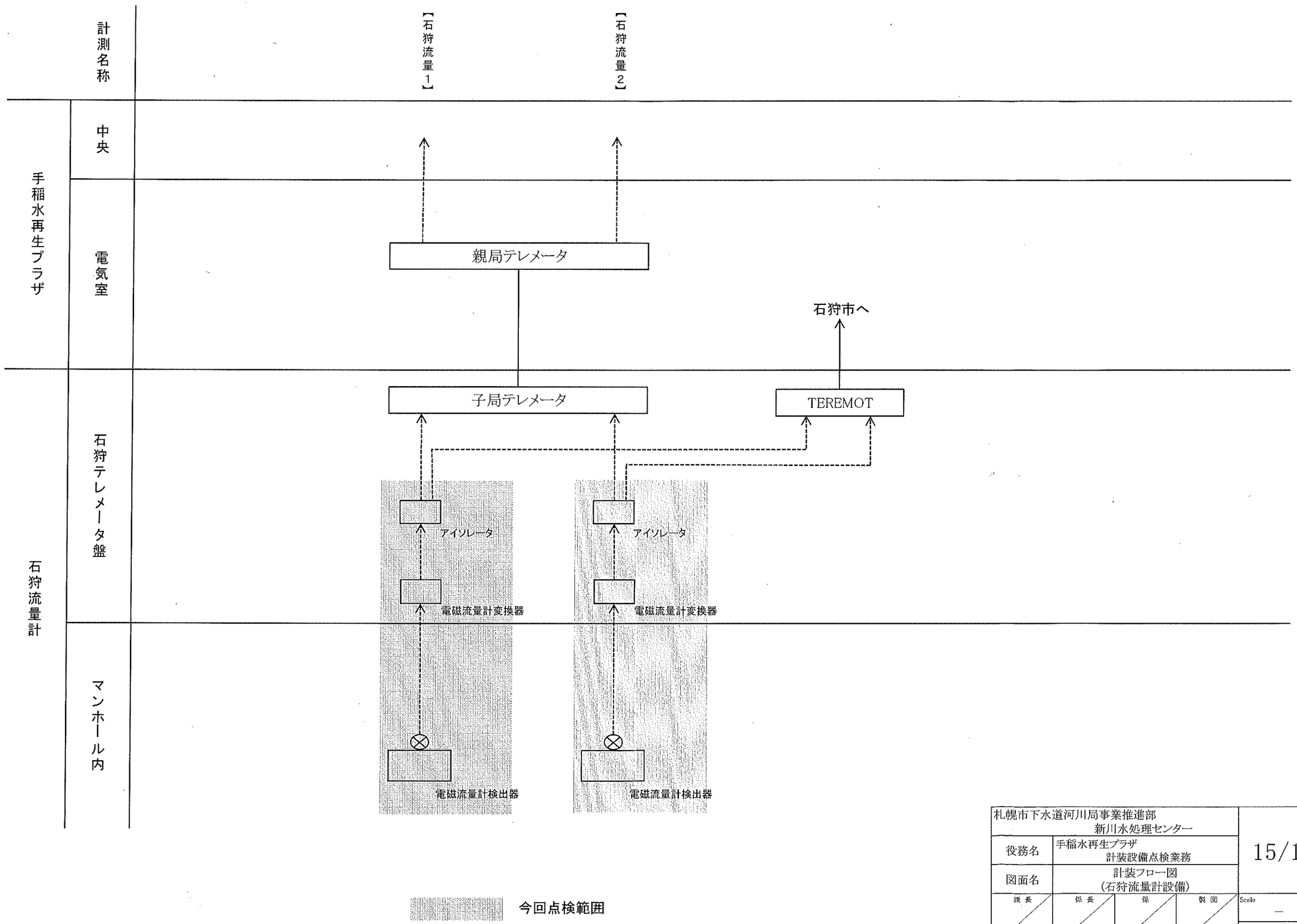

札幌市下水道河川局事業推進部 新川水処理センター				15/15
役務名	手稲水再生プラザ 計装設備点検業務			
図面名	計装フロー図 (石狩流量計設備)			
課長	係長	係	製図	Scale —
				令和6年 6月