令 和 7 年 度

白石清掃工場1・2号焼却設備定期整備業務 図面<目次1>

1	工場位置図・配置図	19	蒸気タービン抽気蒸気流量計外形図	37	ボイラ本体配管系統図(2/2)
2	1階平面図(機器配置図)	20	手動弁・抽気蒸気溜外形図	38	天井外部ケーシング組立図
3	2階平面図(機器配置図)	21	炉本体縦断図(耐火物目地補修)	39	燃焼室右側面外部ケーシング(2F～3F)
4	3階平面図(機器配置図)	22	耐火物補修範囲図	40	燃焼室右側面外部ケーシング(4F～7F)
5	4階平面図(機器配置図)	23	ボイラドラム構造図1	41	燃焼室左側面外部ケーシング(2F～3F)
6	5階平面図(機器配置図)	24	ボイラドラム構造図2	42	燃焼室左側面外部ケーシング(4F～7F)
7	6階平面図(機器配置図)	25	ボイラドラム水面計・弁組立図	43	テールエンド右側面外部ケーシング
8	7階平面図(機器配置図)	26	脱気器構造図	44	テールエンド左側面外部ケーシング
9	炉内・ストーカ下シュート清掃範囲図	27	脱気器水面計・弁組立図	45	高圧蒸気溜外形図
10	パス水管清掃範囲(3号)	28	水管清掃範囲図	46	熱水管厚み測定箇所(1/2)
11	純水装置外形図	29	別途発注工事施工予定範囲図	47	熱水管厚み測定箇所(2/2)
12	純水装置フロー図	30	ボイラ水管測定位置図(1/6)	48	熱水管系統図(1号ボイラ給水吸込側)
13	No.1・2タービンバイパス出口温度制御弁外形図	31	ボイラ水管測定位置図(2/6)	49	熱水管系統図(1号ボイラ給水吐出側)
14	No.1・2タービンバイパス出口温度制御弁構造図	32	ボイラ水管測定位置図(3/6)	50	熱水管系統図(1号過熱器減温水)
15	No.3タービンバイパス出口温度制御弁外形図	33	ボイラ水管測定位置図(4/6)	51	熱水管系統図(1号SAH蒸気ドレン)
16	No.3タービンバイパス出口温度制御弁構造図	34	ボイラ水管測定位置図(5/6)	52	熱水管系統図(2号ボイラ給水吸込側)
17	スートブロワ個別弁組立図	35	ボイラ水管測定位置図(6/6)	53	熱水管系統図(2号ボイラ給水吐出側)
18	トラップ交換	36	ボイラ本体配管系統図(1/2)	54	熱水管系統図(2号過熱器減温水)

令 和 7 年 度

白石清掃工場1・2号焼却設備定期整備業務 図面<目次2>

55	熱水管系統図(2号SAH蒸気ドレン)	73	6階平面図(管理区域・清掃範囲)		
56	ドラム・過熱器用安全弁組立図	74	7階平面図(管理区域・清掃範囲)		
57	脱気器用安全弁組立図	75	炉内清掃範囲図(1号)		
58	主蒸気止弁組立図	76	パス水管清掃範囲(1号)		
59	給水止弁組立図	77	駐車場・通行路等指定箇所図		
60	ろ過式集じん機入口ダクト				
61	ろ過式集じん機断面図				
62	欠番				
63	脱気器レベル引抜弁外形図				
64	ダイオキシン類測定業務実施箇所				
65	1・2・3階DXN養生参考図				
66	4・5階DXN養生参考図				
67	6階DXN養生参考図				
68	1階平面図(管理区域・清掃範囲)				
69	2階平面図(管理区域・清掃範囲)				
70	3階平面図(管理区域・清掃範囲)				
71	4階平面図(管理区域・清掃範囲)				
72	5階平面図(管理区域・清掃範囲)				

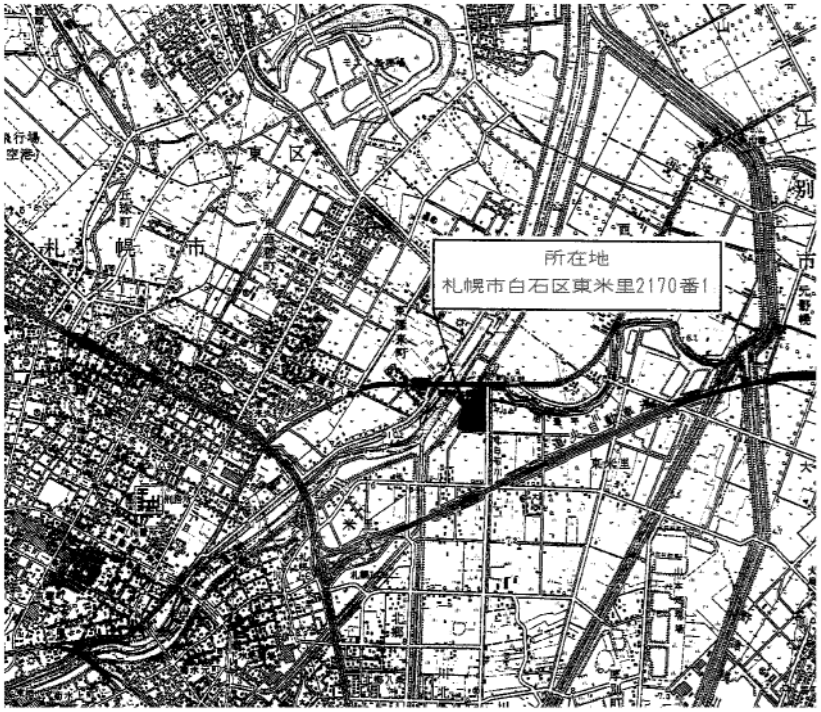

白石清掃工場位置図

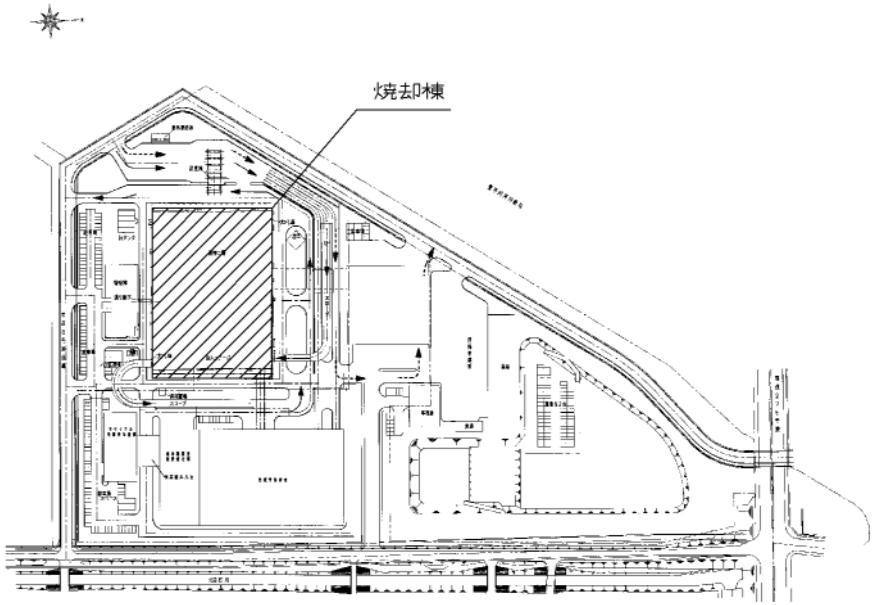

白石清掃工場配置図

複写厳禁

環境局環境事業部

件名	課長	係長	審査	設計	製図	図番
白石清掃工場1・2号焼却設備定期整備業務						1
図面名 工場位置図・配置図						

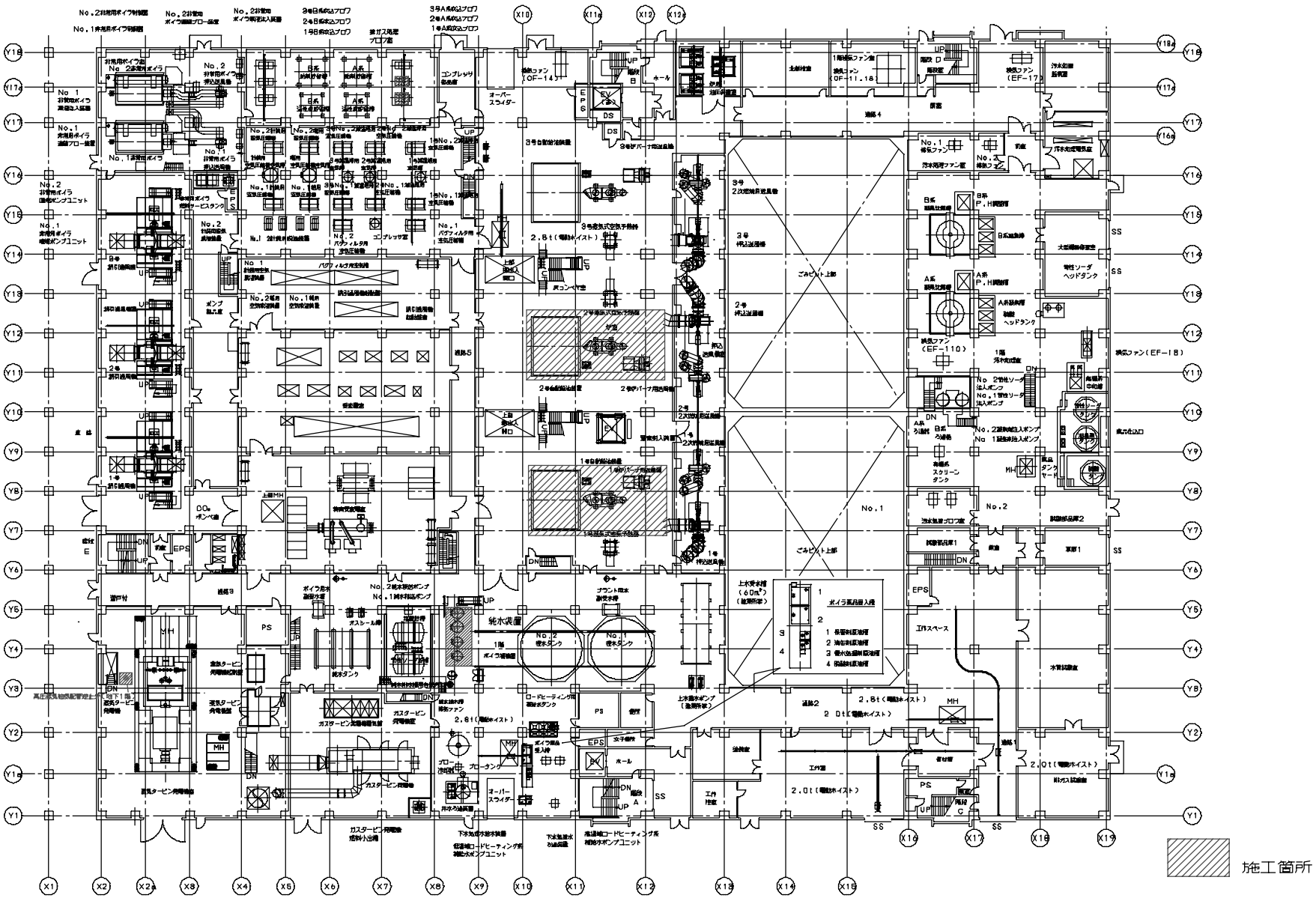

複写厳禁

環境局環境事業部	件名	白石清掃工場1・2号焼却設備定期整備業務	課長	係長	審査	設計	製図	図番
	図面名	1階平面図(機器配置図)						2

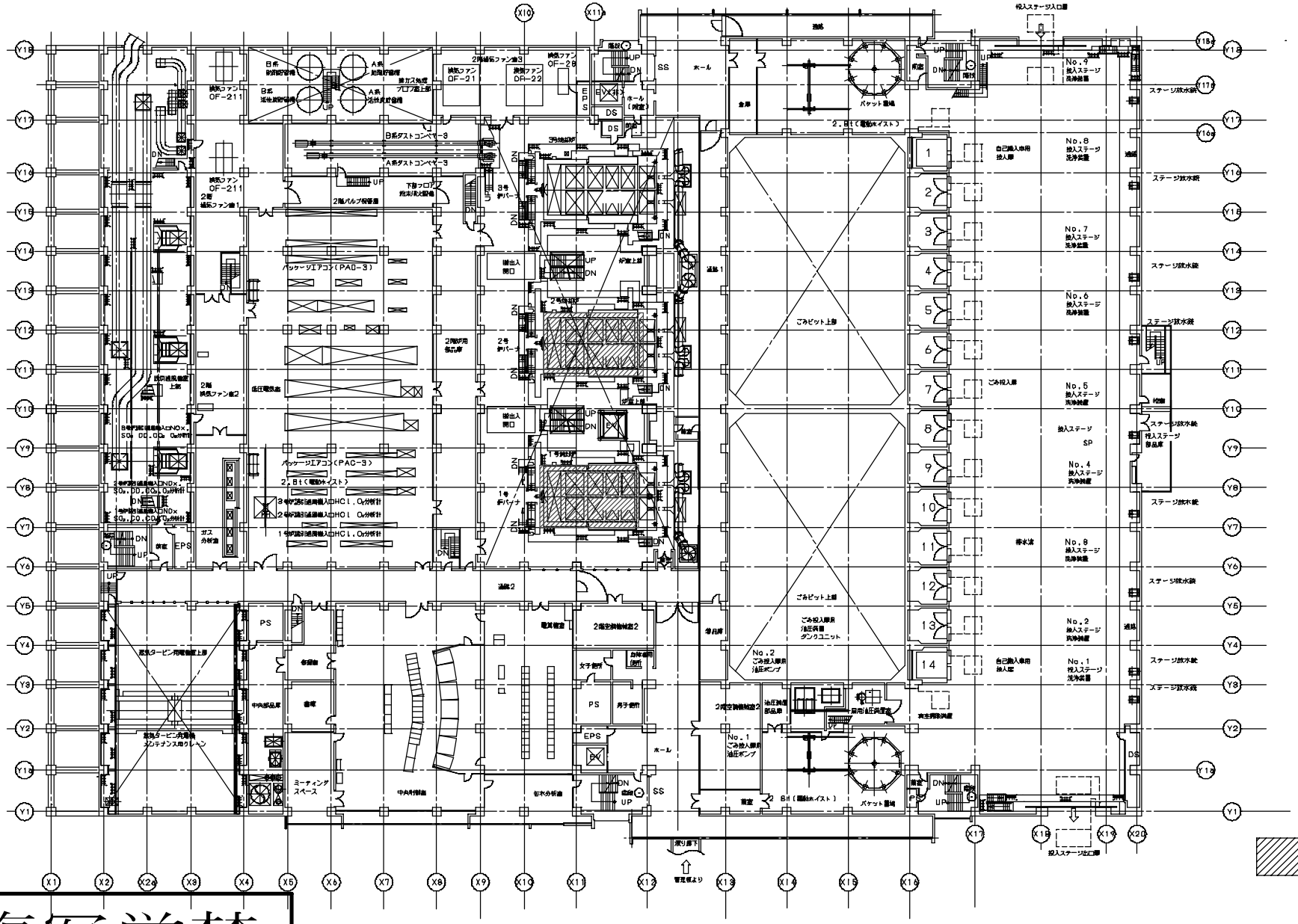

施工箇所

複写厳禁

環境局環境事業部	件名	課長	係長	審査	設計	製図	図番
	白石清掃工場1・2号焼却設備定期整備業務						
	図面名 2階平面図(機器配置図)						3

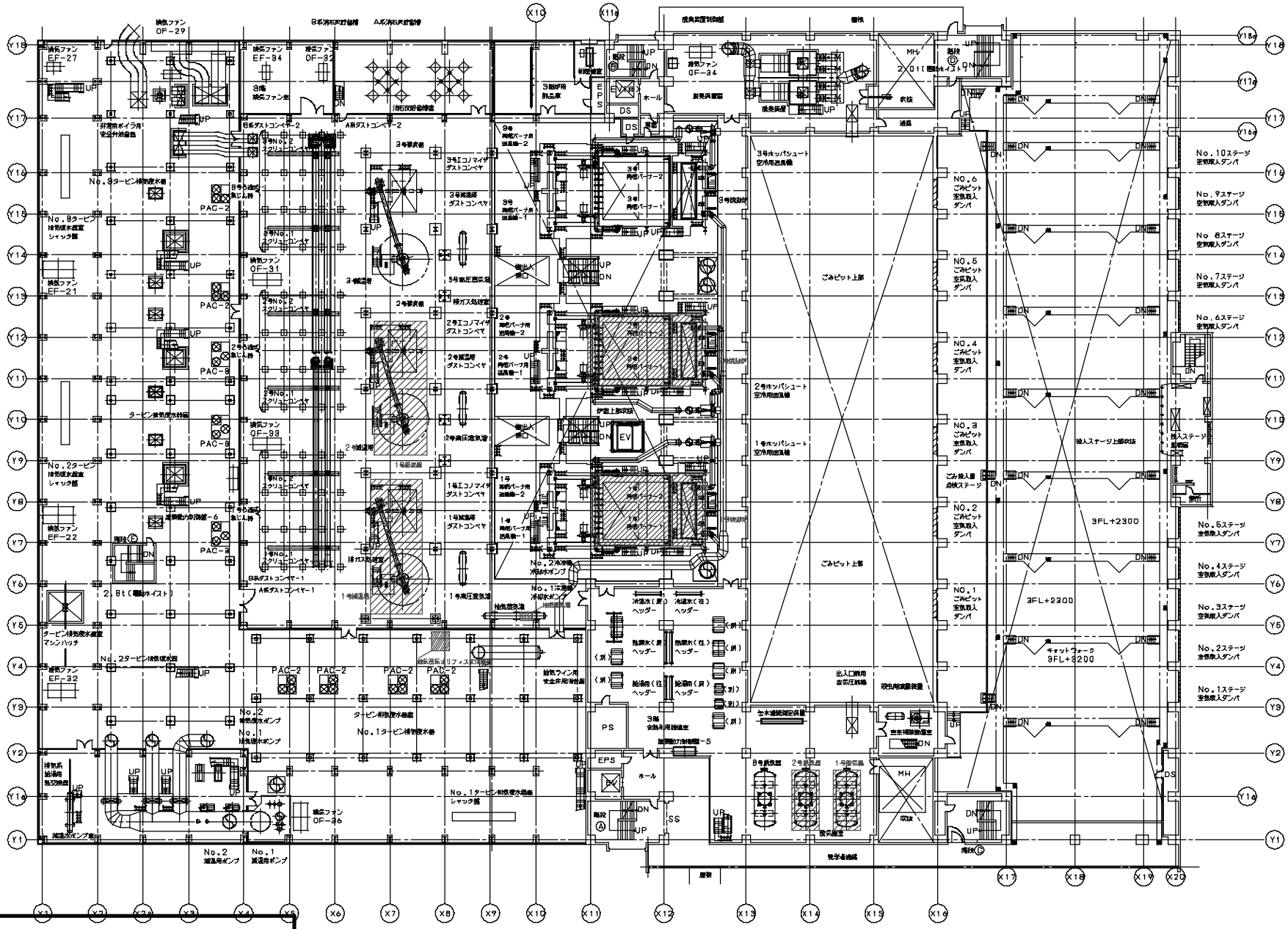

施工箇所

複写厳禁

環境局環境事業部

件名	課長	係長	審査	設計	製図	図番
白石清掃工場1・2号焼却設備定期整備業務						
図面名 3階平面図(機器配置図)						4

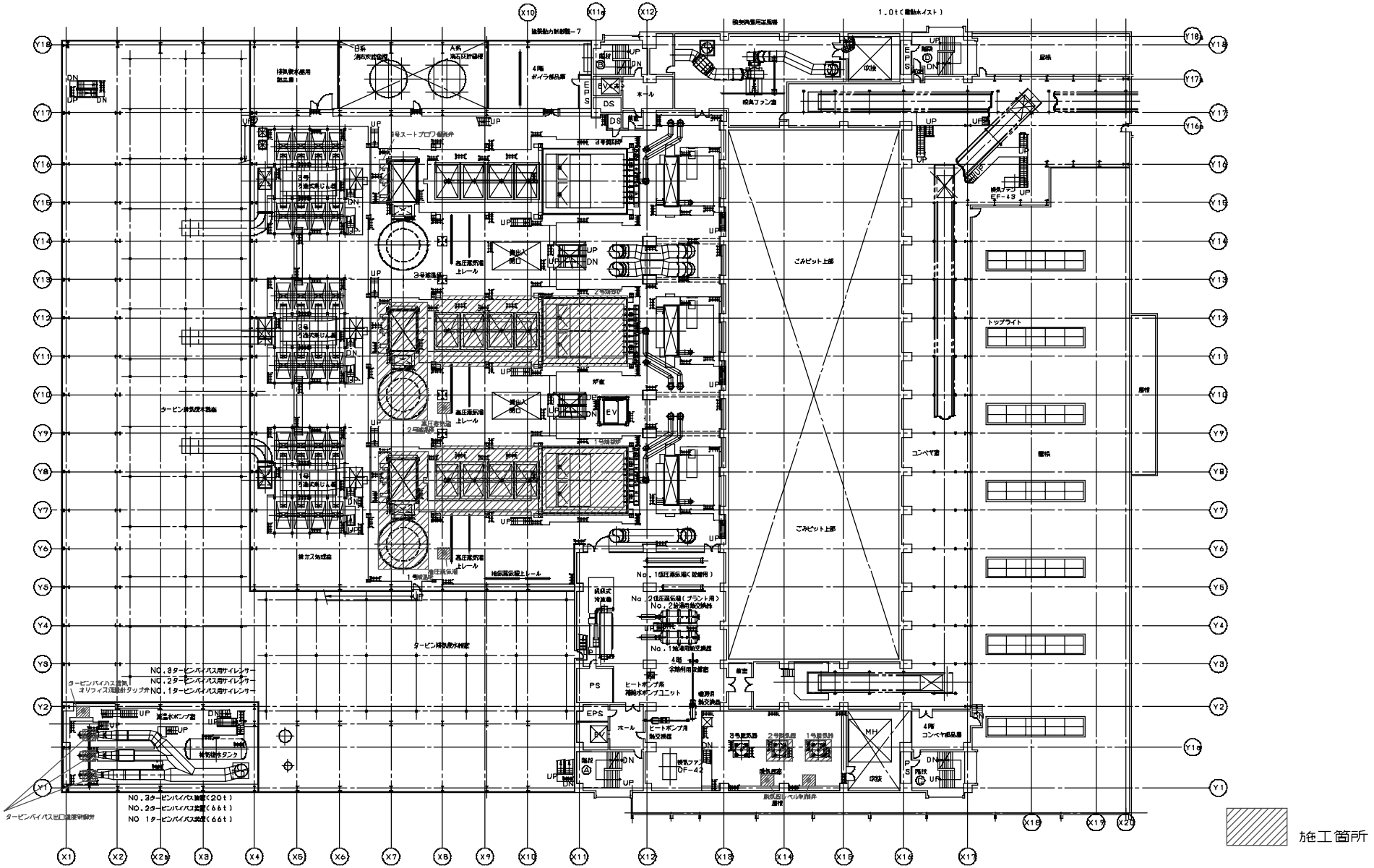

複写厳禁

件名	課長	係長	審査	設計	製図	図番
白石清掃工場1・2号焼却設備定期整備業務						5
図面名 4階平面図(機器配置図)						

環境局環境事業部

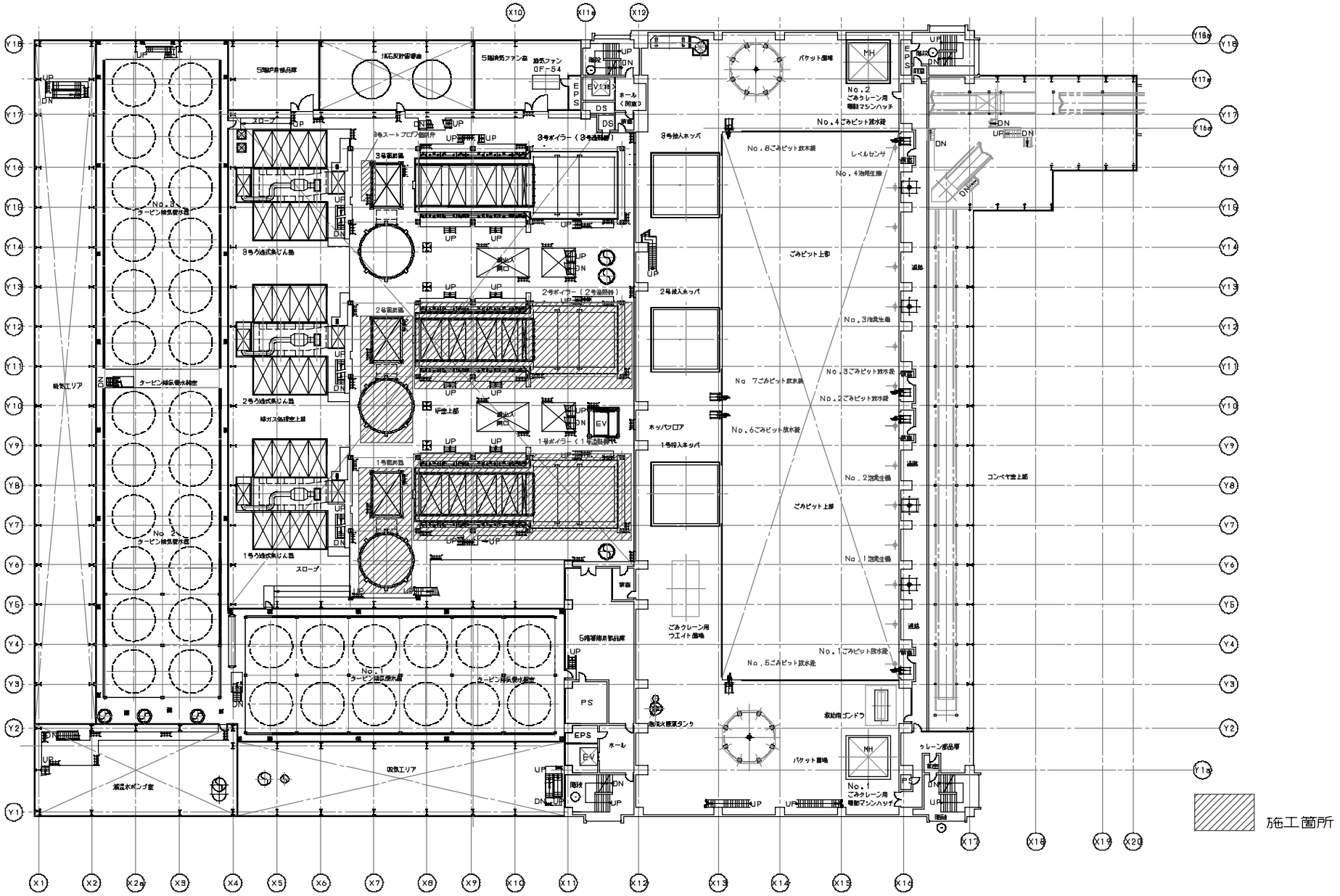

複写厳禁

環境局環境事業部	件名	課長	係長	審査	設計	製図	図番
	白石清掃工場1・2号焼却設備定期整備業務						
	図面名						
	5階平面図(機器配置図)						6

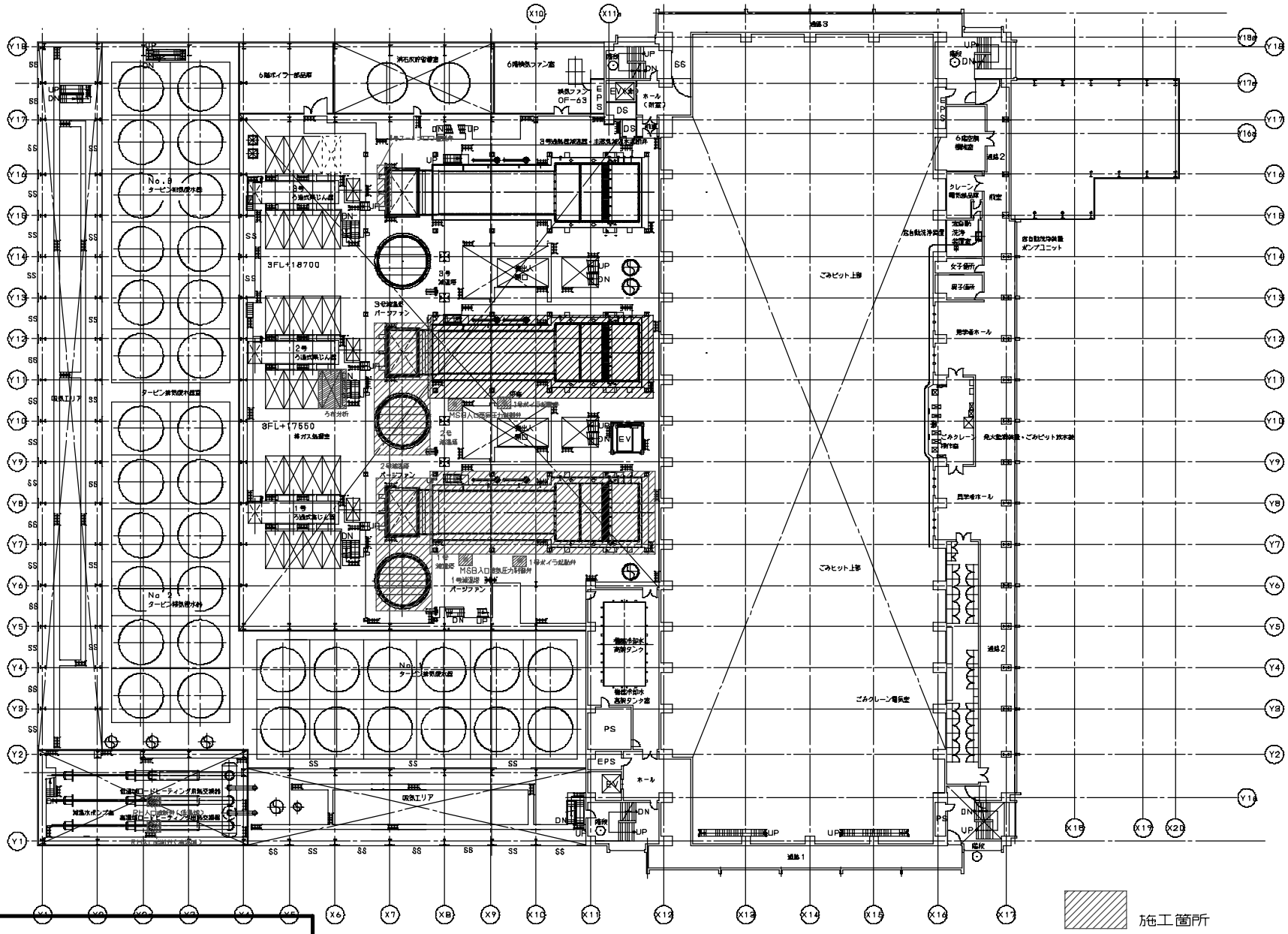

複写厳禁

環境局環境事業部

件名	課長	係長	審査	設計	製図	図番
白石清掃工場1・2号焼却設備定期整備業務						7
図面名 6階平面図(機器配置図)						

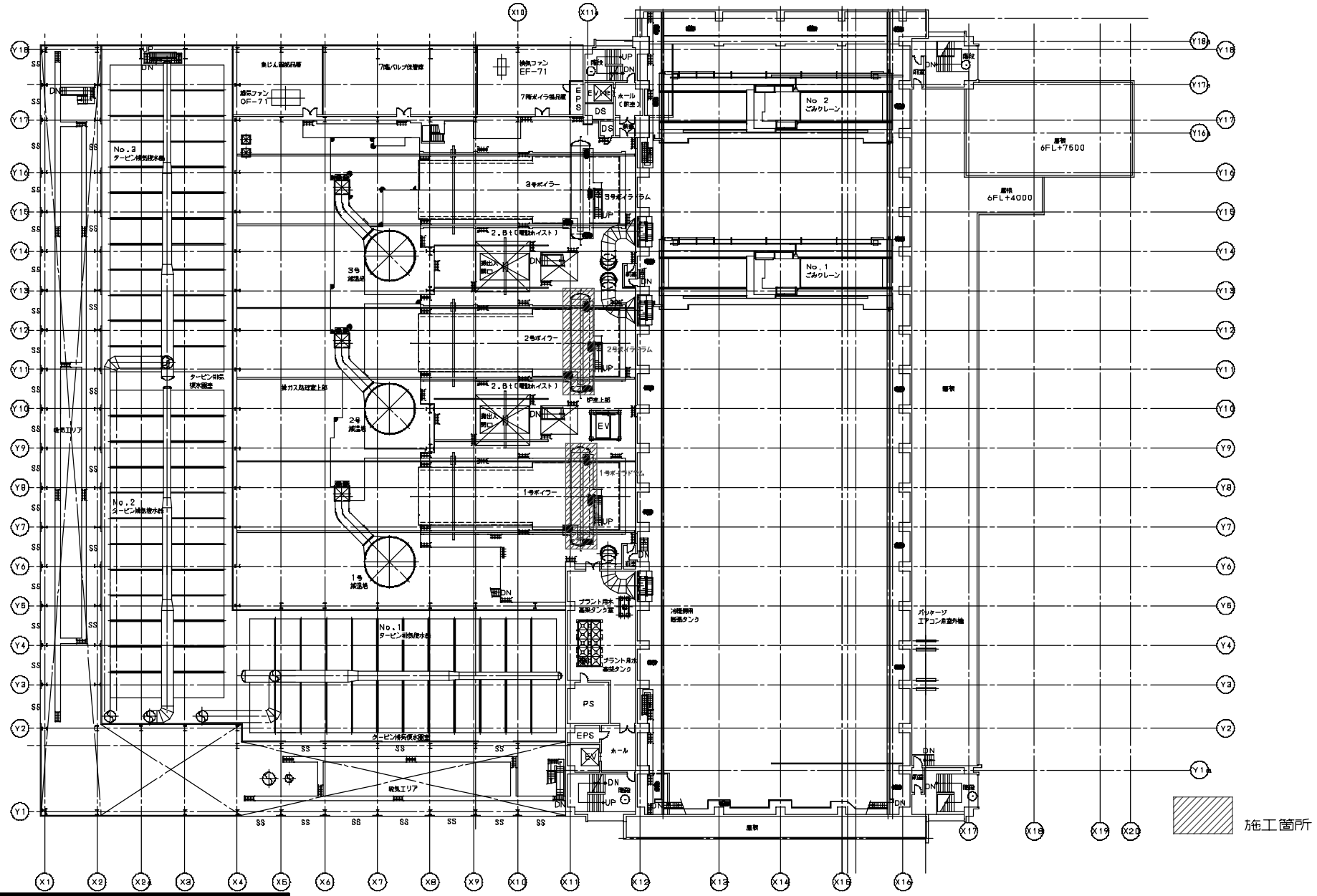

施工箇所

複写厳禁

件名	課長	係長	審査	設計	製図	図番
白石清掃工場1・2号焼却設備定期整備業務						8
図面名 7階平面図（機器配置図）						

環境局環境事業部

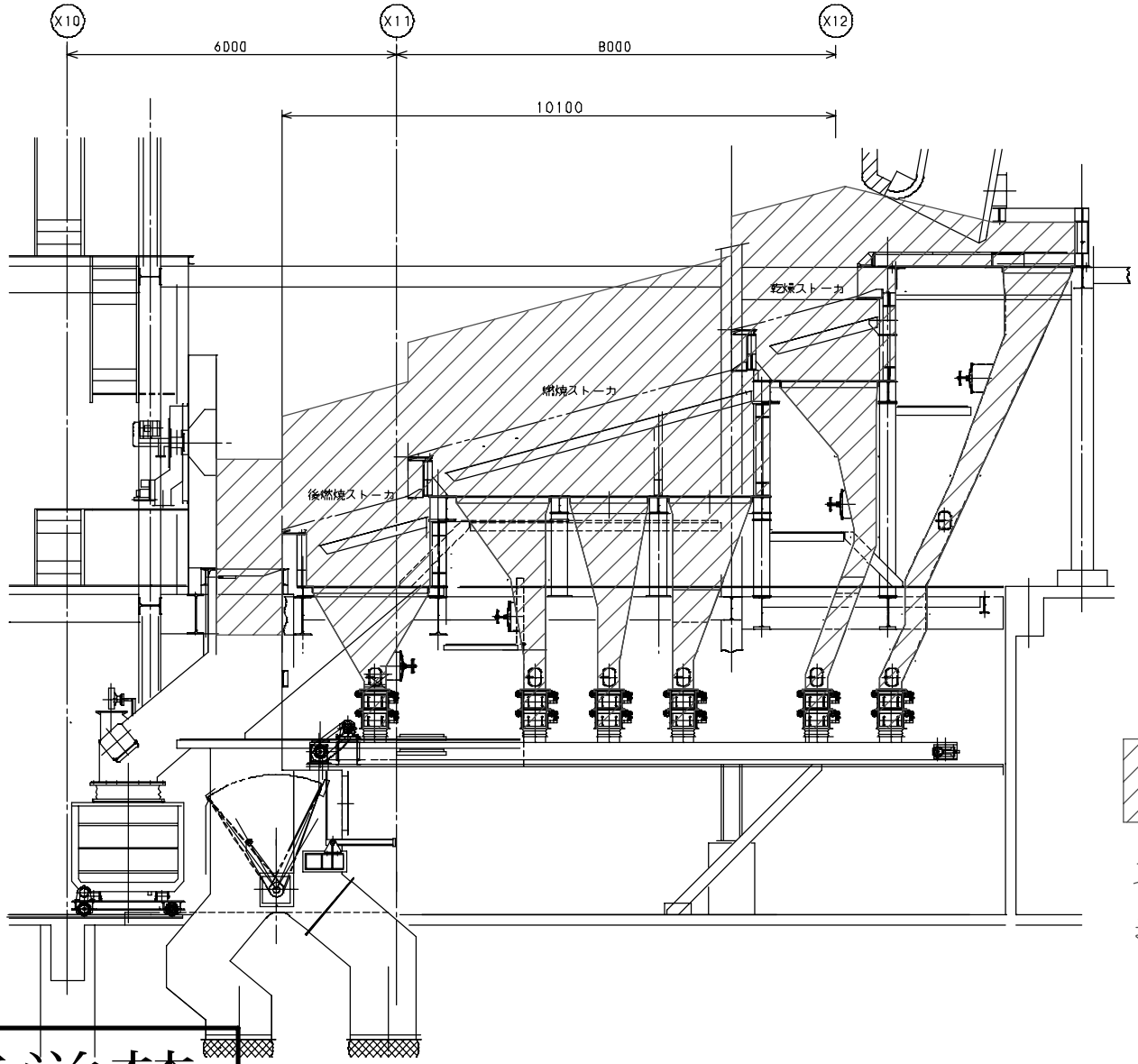

施工範囲

ストーカ上側壁部は2m程度の高さまで清掃すること。

複写厳禁

環境局環境事業部	件名 白石清掃工場1・2号焼却設備定期整備業務	課長	係長	審査	設計	製図	図番
	図面名 炉内・ストーカ下シュート清掃範囲図						9

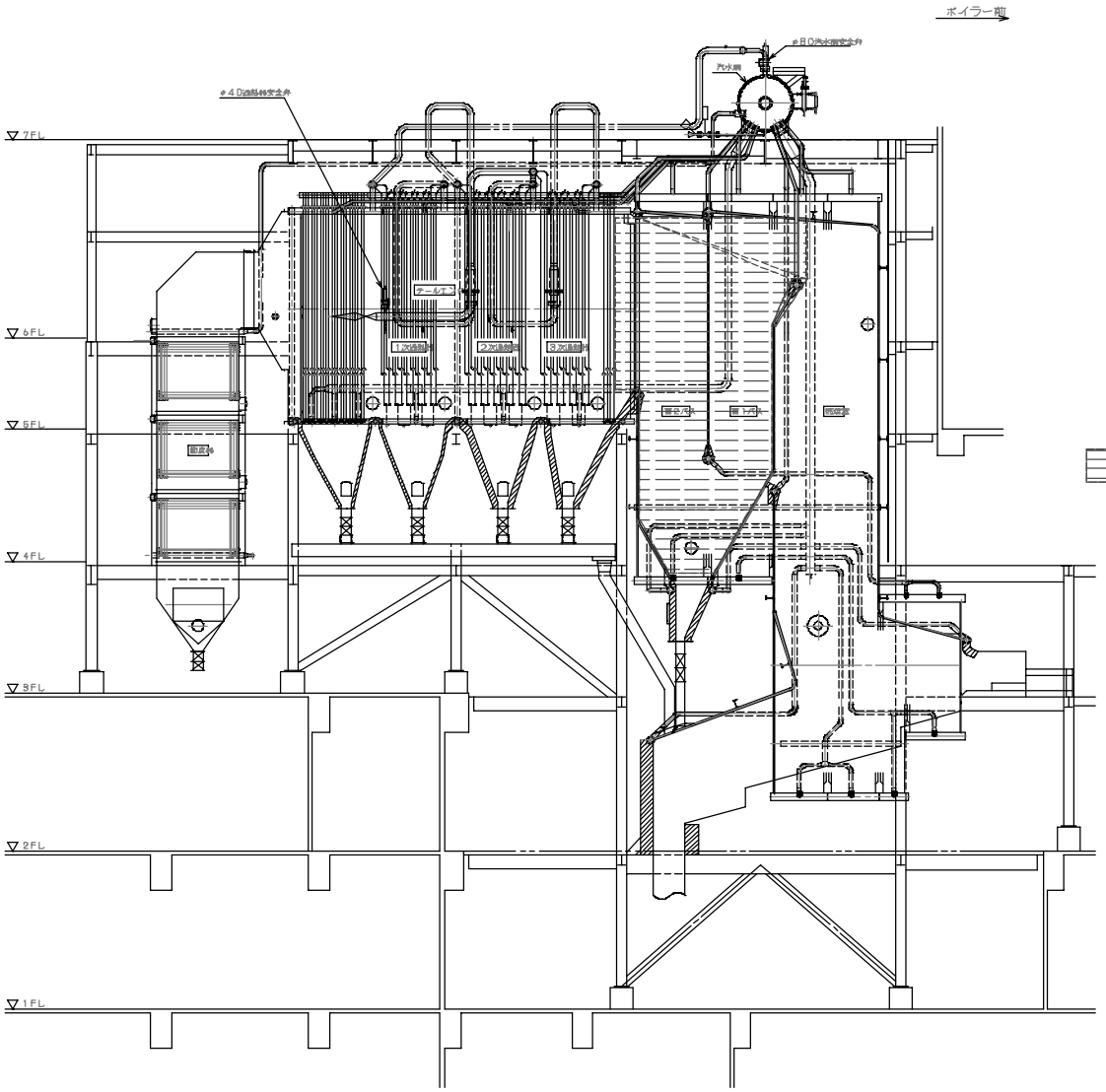

3号炉内足場設置および清掃範囲

複写厳禁

環境局環境事業部	件名	白石清掃工場1・2号焼却設備定期整備業務	課長	係長	審査	設計	製図	図番
	図面名	パス水管清掃範囲（3号）						10

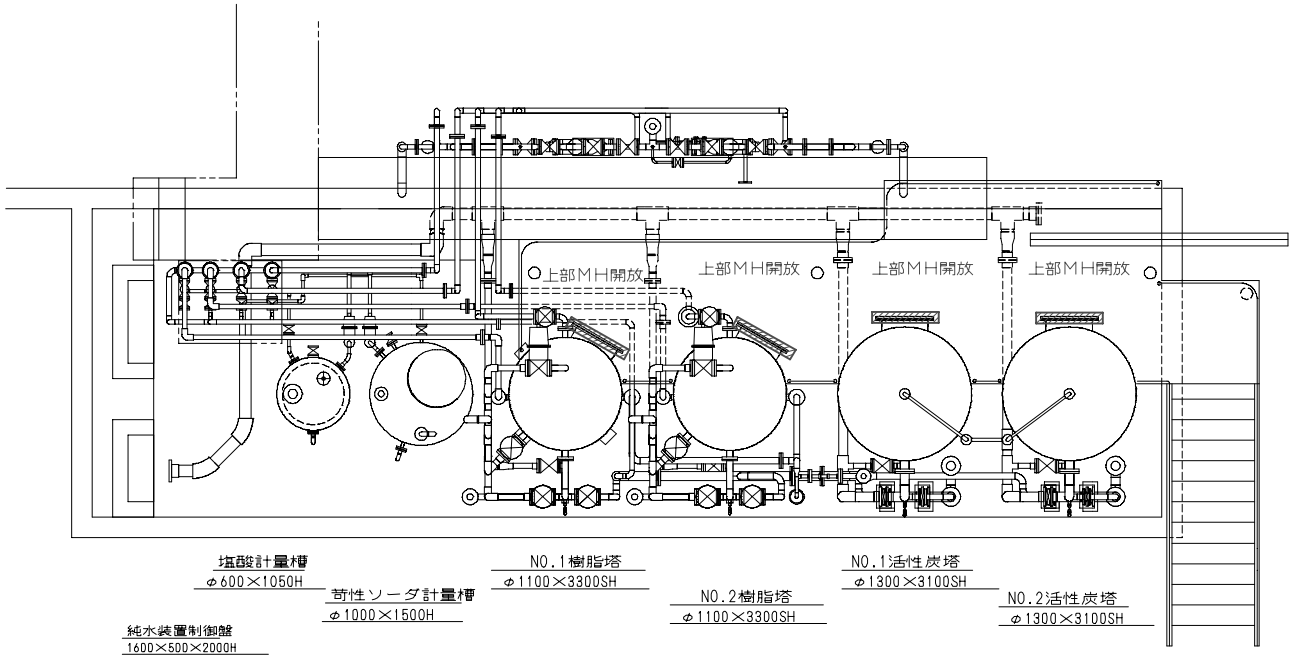

必要資材		数量
活性炭塔用マンホールパッキン	NR全面　5ｔ×450φ　20-19φ	3枚
活性炭塔用上部マンホールボルト・ナット・2ワッシャ	SUS304　M16×75L　B、N、2W　20組/マンホール	60組
陽イオン交換樹脂	CR－MD	100L
陰イオン交換樹脂	AR－MⅠ	500L
活性炭	PL-1	2500L
支持砂利	3～6mm	130L
支持砂利	6～8mm	370L
樹脂塔用上部マンホールパッキン	NR全面　5ｔ×450φ　20-19φ	2枚
樹脂塔用　上部マンホールボルト・ナット・2ワッシャ	SUS304　M16×75L　B、N、2W　20組/マンホール	40組
原水流量計用パッキン	NBR：P－12	4枚
原水流量計用パッキン	NBR：P－6	4枚
原水流量計用パッキン	NBR：P－14	2枚
原水流量計用パッキン	NBR：P－38	2枚
原水流量計用パッキン	NBR：P－8	2枚
塩酸流量計テーパー管パッキン	FPM　3ｔ　φ73/59	4枚
塩酸流量計テーパー管パッキン	FPM　3ｔ　φ58/42	4枚
苛性ソーダ流量計テーパー管パッキン	EPDM　3ｔ　φ73/59	4枚
苛性ソーダ流量計テーパー管パッキン	EPDM　3ｔ　φ55/42	4枚
各流量計・エゼクターパッキン	EPDM（AVコブ付）　10K 40A　全面	12枚
各流量計・エゼクターパッキン	EPDM（AVコブ付）　10K 20A　全面	2枚
各流量計・エゼクターパッキン	FKM（AVコブ付）　10K 20A　全面	2枚

施工対象範囲

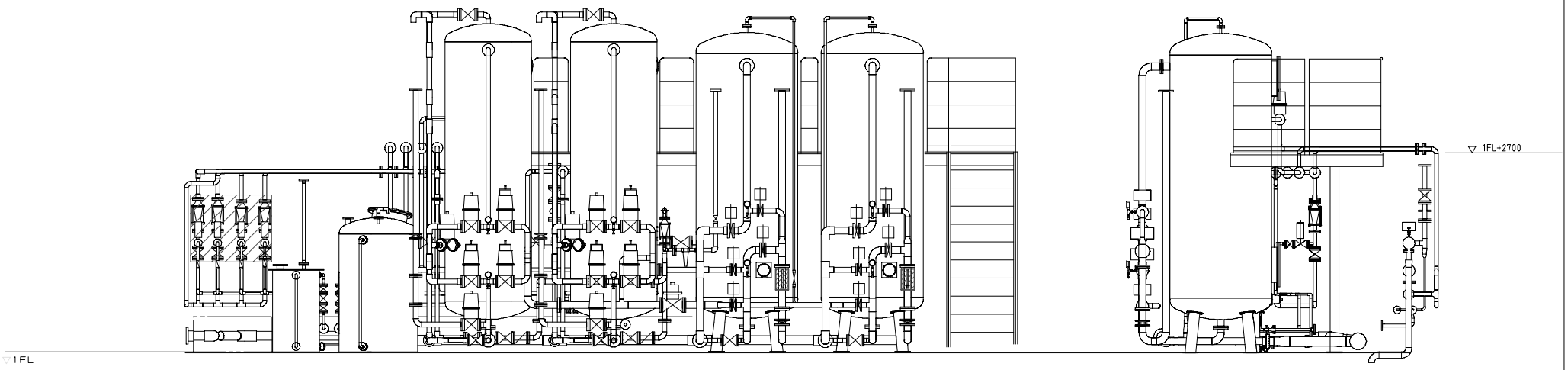

複写厳禁

環境局環境事業部

件名	課長	係長	審査	設計	製図	図番
白石清掃工場1・2号焼却設備定期整備業務						11
図面名　純水装置外形図						

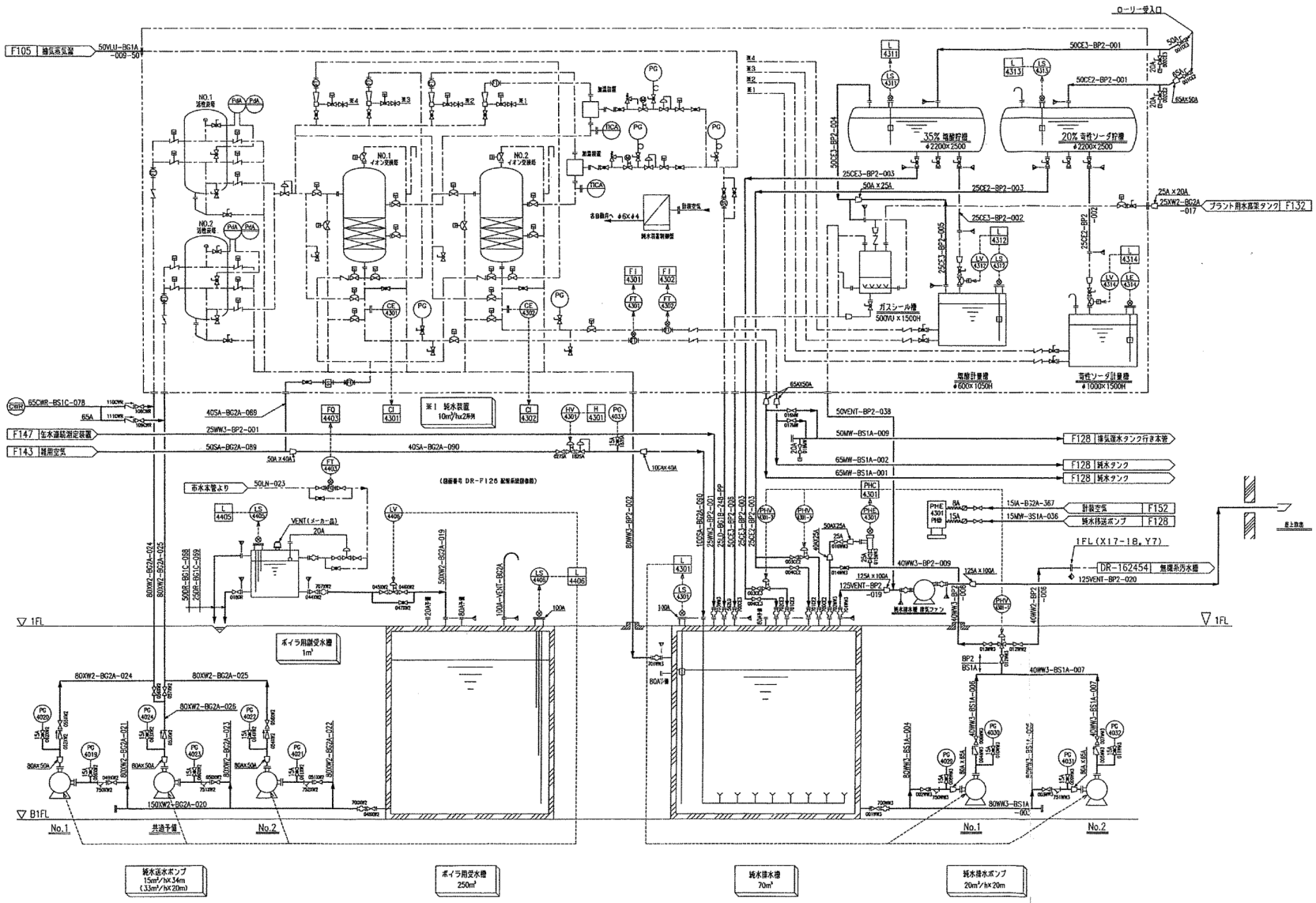

複写厳禁

環境局環境事業部	件名 白石清掃工場1・2号焼却設備定期整備業務	課長	係長	審査	設計	製図	図番
	図面名 純水装置フロー図						12

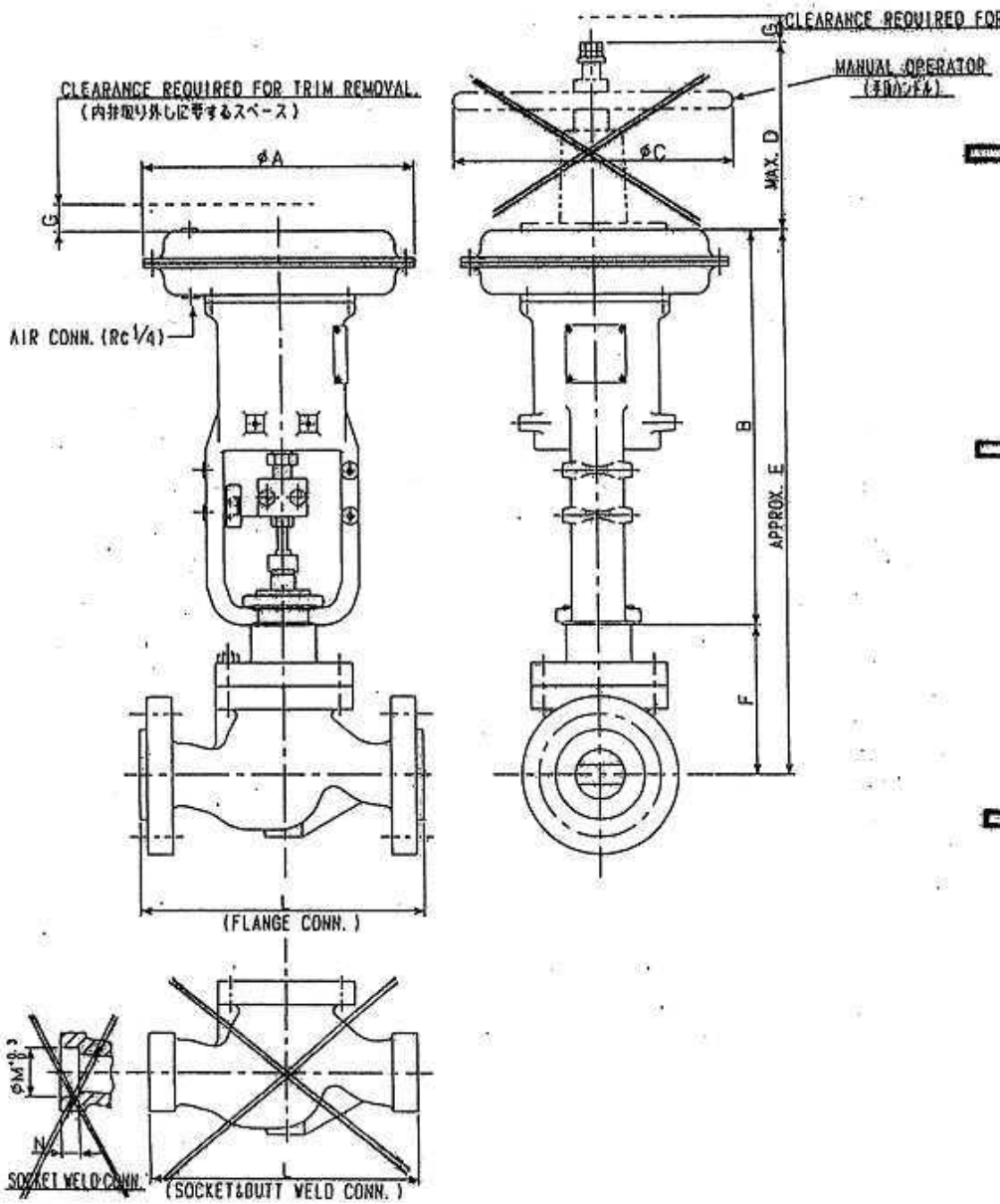

	φA	B	φC	D
AB200-C04R	254	415	254	170
AB200-C06R	292	514	254	170
AB200-C10R	384	722	457	300
AB200-C16R	457	797	457	300

	F				F	G
	C04R	C06R	C10R	C16R		
3/4B	543	642	850	—	128	150
1B	543	642	850	—	128	150
1 1/2B	552	651	859	—	137	170
2B	572	671	879	—	157	200
3B	—	725	933	1000	211	230
4B	—	750	966	1041	244	270
6B	—	—	1003	1078	281	300
8B	—	—	1043	1118	321	340

	L									M	N
	ANSI STD. FLANGE				JIS 5K FLANGE				BUTT WELD SOCKET WELD	SOCKET WELD	
	150	300	400	600	10	20	30	40			
3/4B	188	194	207	207	190	194	198	202	194	27.7	14
1B	191	197	210	210	190	194	202	206	198	34.5	14
1 1/2B	229	235	251	251	226	230	238	242	235	49.1	14
2B	260	267	286	286	254	258	266	274	268	61.1	17
3B	310	319	338	338	298	306	318	326	310		
4B	354	370	389	395	342	354	370	378	370		
6B	451	473	495	508	444	456	476	488	508		
8B	543	568	620	636	543	568	596	612	610		

Tag No. TCV4752 / TCV4751

冷却水制御弁(No.2,No.1 タービンバイパス)外形図

複写厳禁

環境局環境事業部

件名	課長	係長	審査	設計	製図	図番
白石清掃工場1・2号焼却設備定期整備業務						13
図面名 NO.1・2タービンバイパス出口温度制御弁外形図						

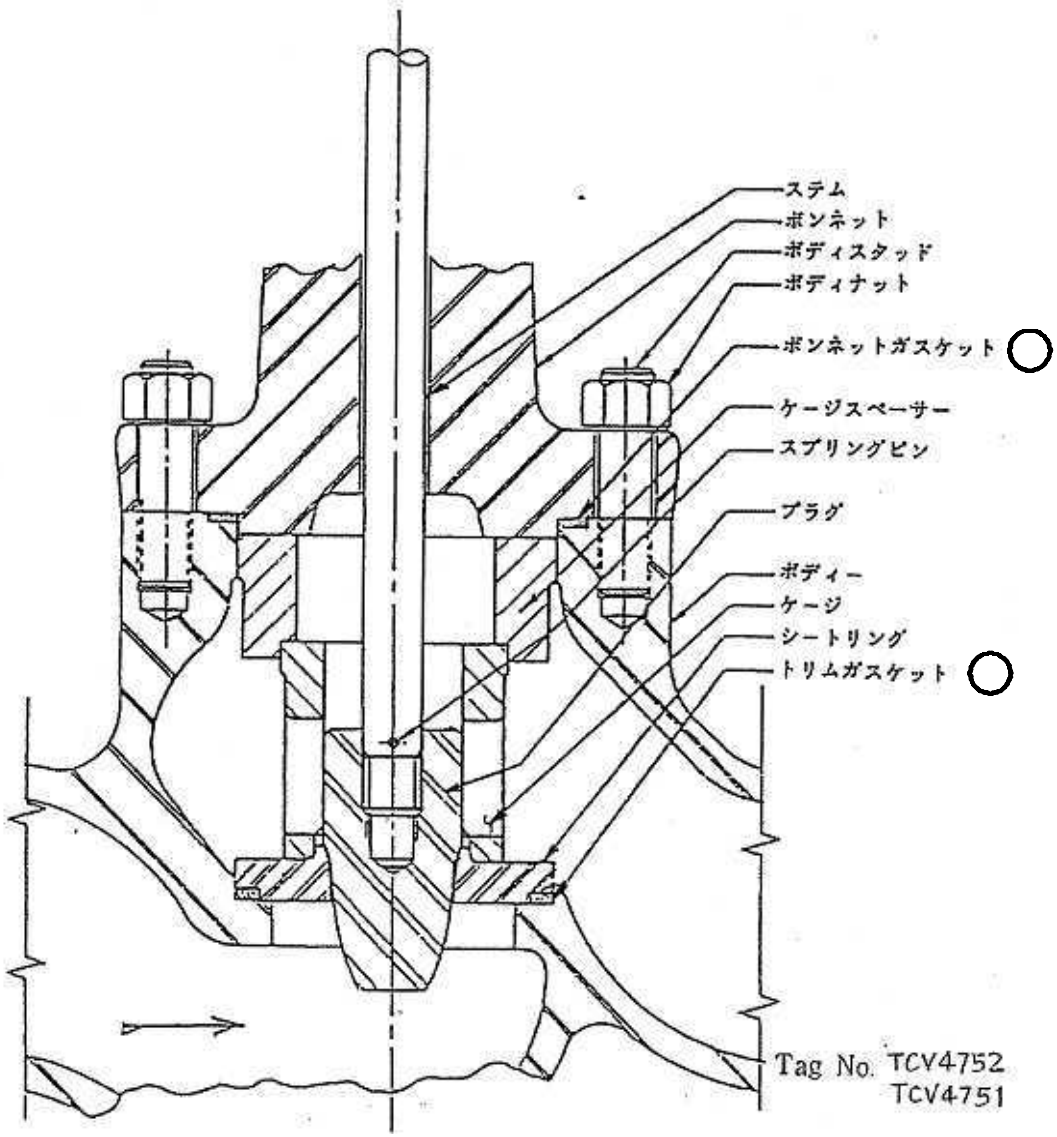

複写厳禁

環境局環境事業部	件名	課長	係長	審査	設計	製図	図番
	白石清掃工場1・2号焼却設備定期整備業務						14
	図面名 NO.1・2タービンバイパス出口温度制御弁構造図						

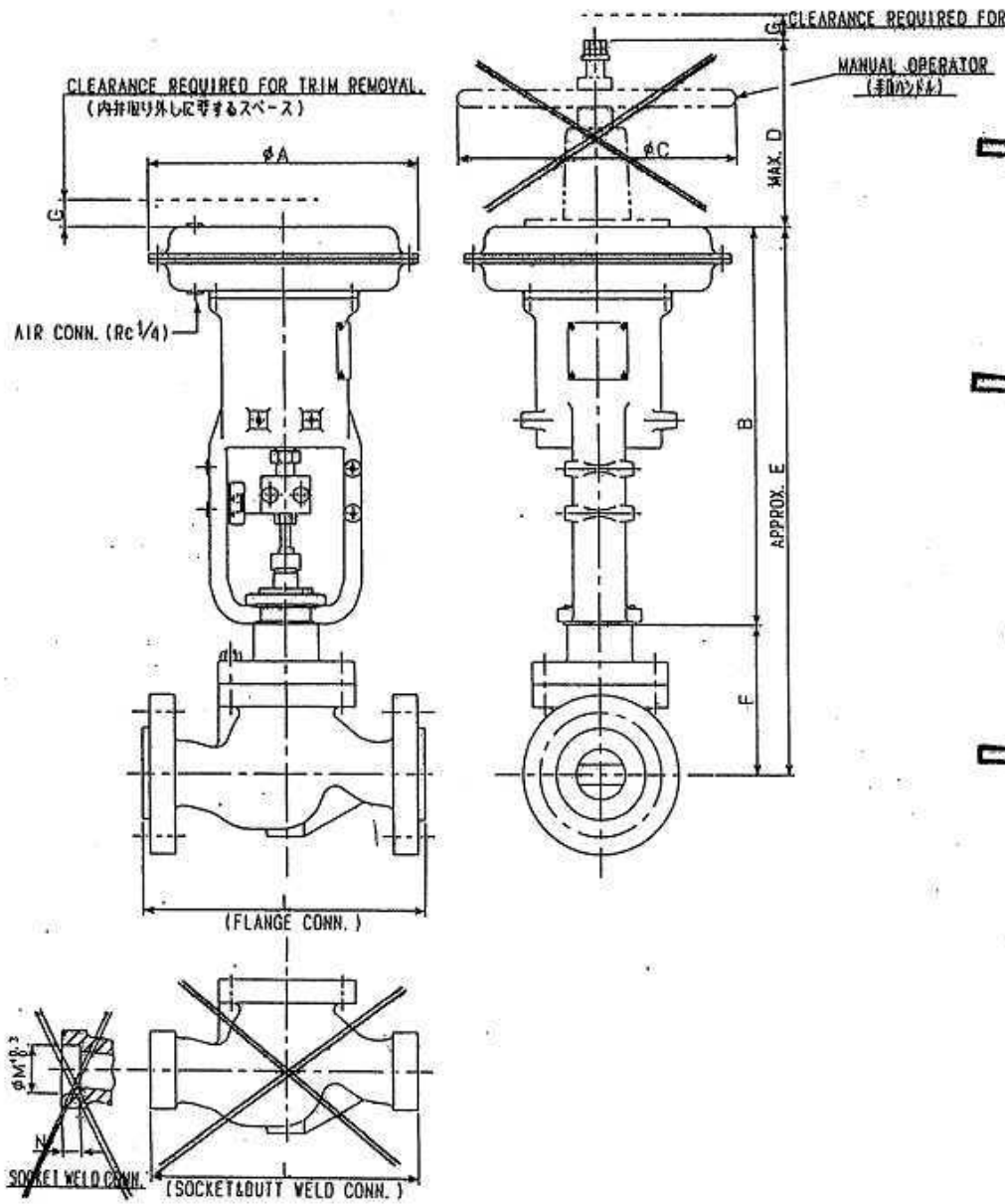

	φA	B	φC	D
AB200-C04R	254	415	254	170
AB200-C06R'	292	514	254	170
AB200-C10R	384	722	457	300
AB200-C16R	457	797	457	300

	F				F	G
	C04R	C06R	C10R	C16R		
3/4B	543	642	850	—	128	150
1B	543	642	850	—	128	150
1½B	552	651	859	—	137	170
2B	572	671	879	—	157	200
3B	—	725	933	1008	211	230
4B	—	758	966	1041	244	270
6B	—	—	1003	1078	281	300
8B	—	—	1043	1118	321	340

	ANSI STD FLANGE				JIS STD FLANGE				BUTT WELD SOCKET WELD	M	N
	150	300	400	600	10	20	30	40		SOCKET WELD	
3/4B	188	194	207	207	190	194	198	202	194	27.7	14
1B	191	197	210	210	190	194	202	206	198	34.5	14
1½B	229	235	251	251	226	230	238	242	235	49.1	14
2B	260	267	286	286	254	258	266	274	268	61.1	17
3B	310	319	338	338	298	306	318	326	318		
4B	354	370	389	395	342	354	370	378	370		
6B	451	473	495	508	444	456	476	488	508		
8B	543	568	620	636	543	568	596	612	610		

Tag No. TCV 4753

冷却水制御弁(No.3 タービンバイパス)外形図

複写厳禁

環境局環境事業部	件名	白石清掃工場1・2号焼却設備定期整備業務	課長	係長	審査	設計	製図	図番
	図面名	NO.3タービンバイパス出口温度制御弁外形図						15

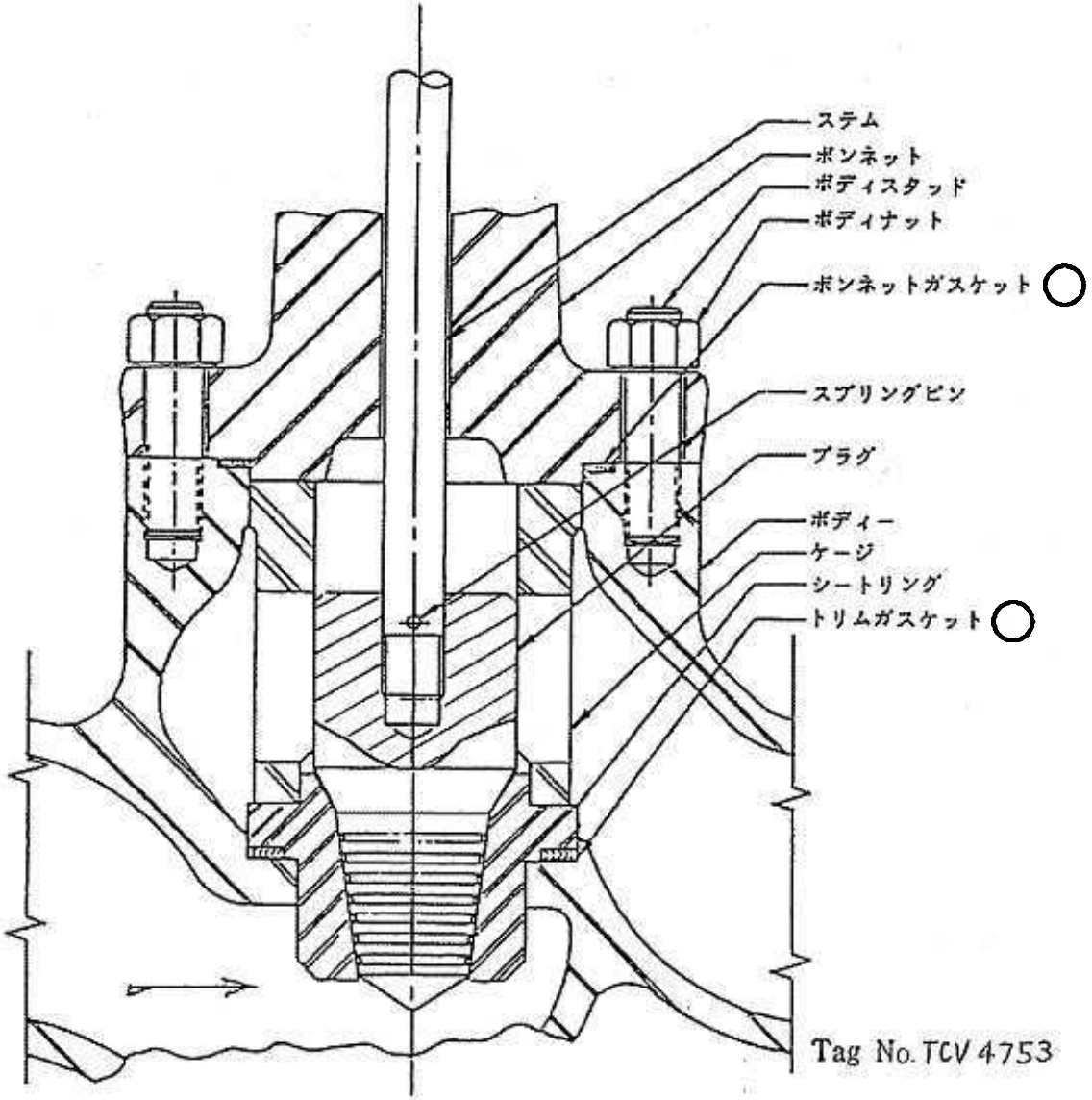

複写厳禁

環境局環境事業部	件名	白石清掃工場1・2号焼却設備定期整備業務	課長	係長	審査	設計	製図	図番
	図面名	NO.3タービンバイパス出口温度制御弁構造図						16

No.	名　　称
101	ケース
102	パワーチューブ
103	モータブラケット
104	カバー
105	シールリング
108	出力軸A
109	スリーブナット
110	モータ側プーリ
111	出力側プーリ
113	モータ軸キー
114	スリーブナットキー
115	出力軸ガイド兼位置検出レバー
116	出力軸B
117	キャップ
118	スプリング受け
119	カバー取付金具
120	カバー締付ボルト
125	モータ
126	コンデンサ
127	伝動ベルト
128	溝みぞ玉軸受A
129	溝みぞ玉軸受B
130	コイルスプリング
131	Uナット
132	オイルシール
133	ロング六角ボルト
134	軸用C形止め輪
135	軸用C形止め輪
136	ドライベアリング
137	モータ取付ボルト
140	ロックビス
210	上限、下限設定用ビス
○* 220	ポテンショメータ
221	リミットスイッチ
233	フィードバックユニット取付ビス
301	手動操作軸
310	結合六角穴付ボルト
311	オイルシール
417	端子台
* 418	スペースヒータ
426	端子台取付ビス

駆動部

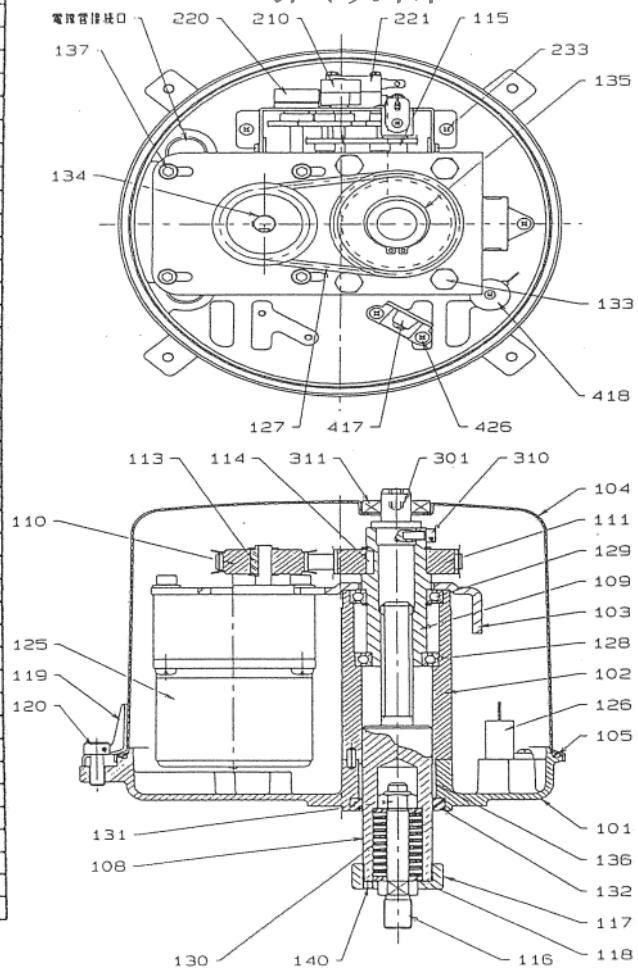

弁部

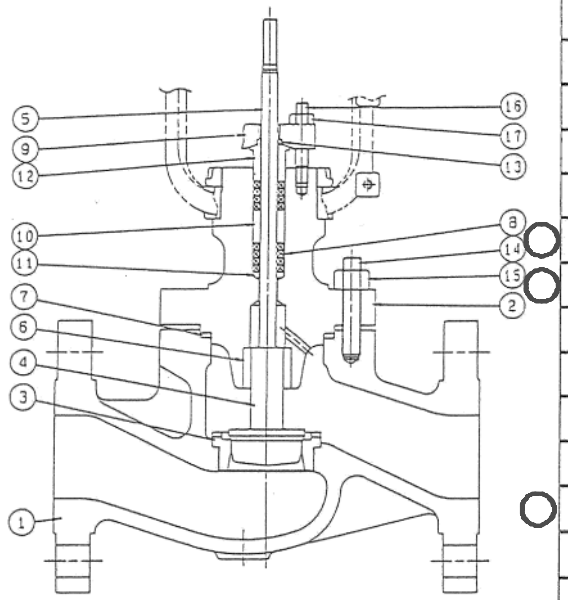

No.	名　　称
1	ボデー
2	ボンネット
3	シートリング
4	プラグ
5	ステム
6	ガイド
○ 7	ガスケット
○ 8	グランドパッキン
9	グランドフランジ
10	ランタンリング
11	パッキンシート
12	グランドリング
○ 13	ワイパー
14	ボデースタッドボルト
15	六角ナット
16	グランドスタッドボルト
17	六角ナット
23	グランドスプリング
24	TVシート

複写厳禁

環境局環境事業部

件名	白石清掃工場1・2号焼却設備定期整備業務	課長	係長	審査	設計	製図	図番
図面名	スートブロワ個別弁組立図						17

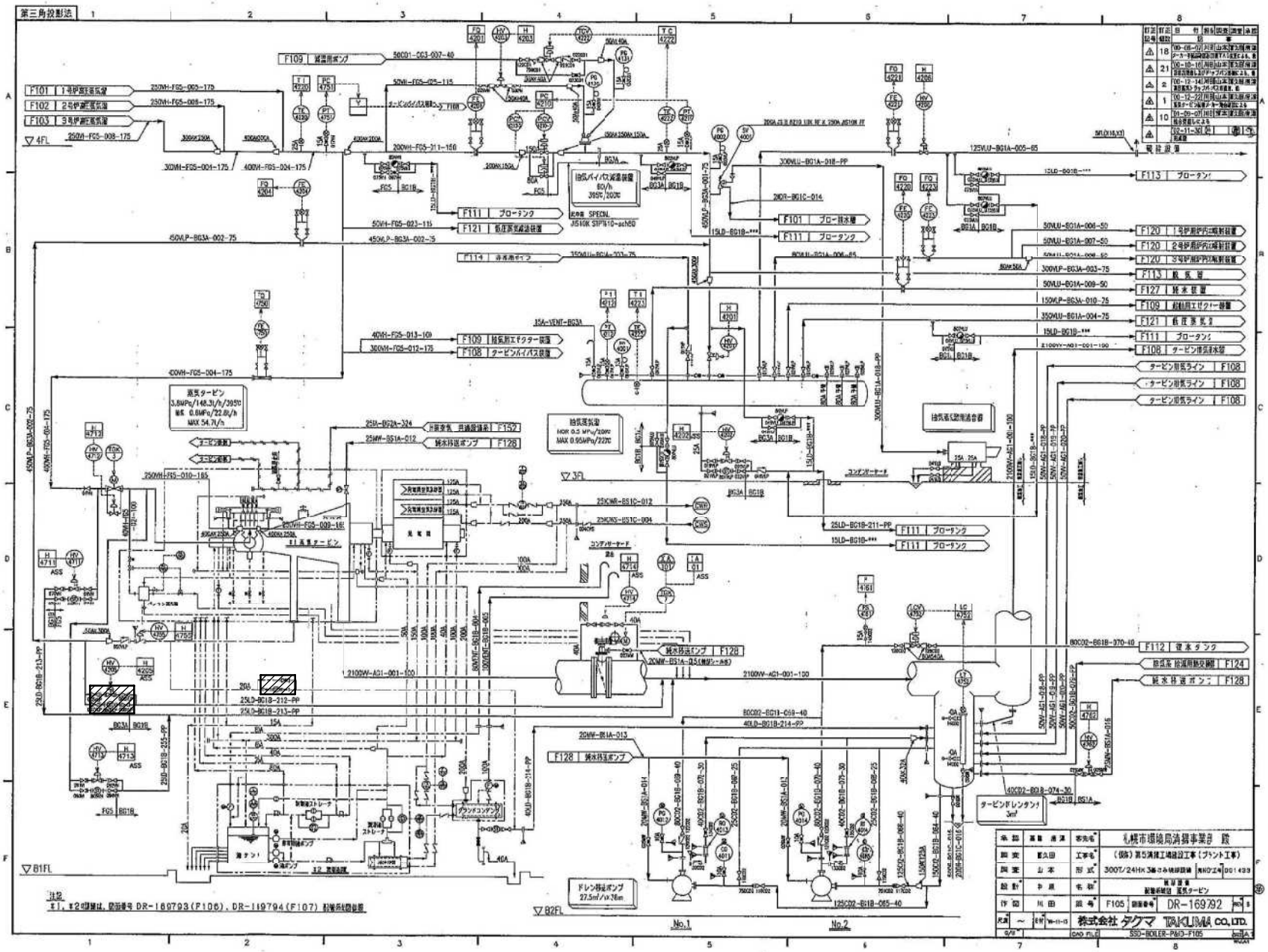

複写厳禁

環境局環境事業部	件名 白石清掃工場1・2号焼却設備定期整備業務	課長	係長	審査	設計	製図	図番
	図面名 トラップ交換箇所図						18

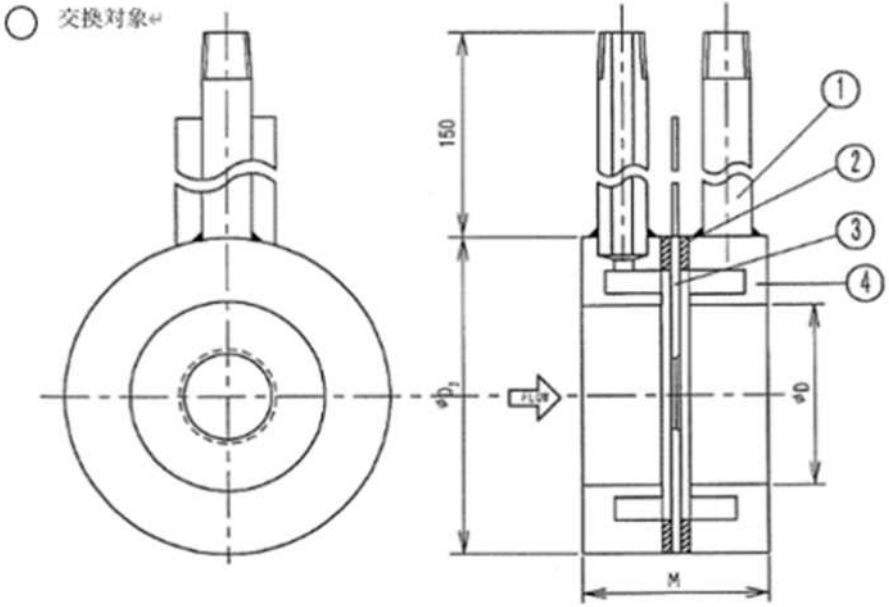

口径規格	450A JIS-10KFF
計器番号	FE4204

φD	428.6
φD₂	541.0
M	81.0
重　量	46 kg
数　量	1

No.	部品名	材質
1	導圧管	SUS304-TP
2	ガスケット	T#1215A
3	オリフィスプレート	SUS304
4	オリフィスリング	SUSF304
5		
6		
導圧管型式	R1/2"	
日付	2000/06/30	0704 0009

複写厳禁

環境局環境事業部

件名	課長	係長	審査	設計	製図	図番
白石清掃工場１・２号焼却設備定期整備業務						19
図面名 蒸気タービン抽気蒸気流量計外形図						

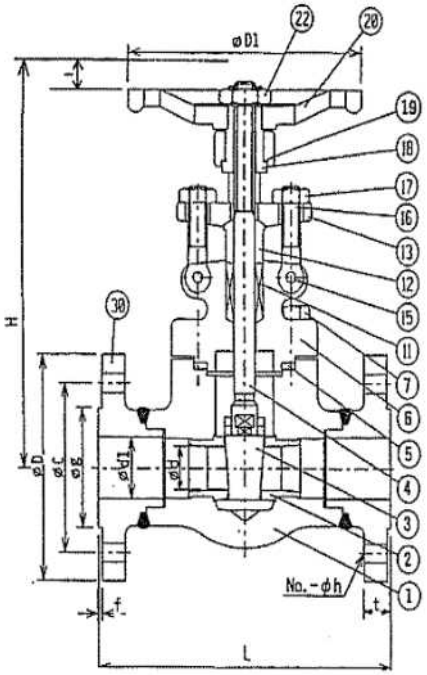

No1,2,3タービンバイパス
蒸気流量計タップ弁
T63KFS1　15A　6個　交換

品番	品名	材質	数量	備考
1	弁箱	A105	1	
2	弁座輪	A276-410	2	Co-Cr-A 浸炭
3	弁体	A217-CA15	1	Co-Cr-A 浸炭
4	弁棒	A176-410	1	
5	ガスケット	P/J2600	1	
6	ふた	A105	1	
7	ふたボルト	A193 Gr B7	4	
11	パッキン	P/#6016×8/#327-AFP	1組	
12	パッキン押え輪	A276-410	1	
13	パッキン押え	A105	1	
15	アイボルトピン	A276-304	2	
16	アイボルト	A193 Gr B8	2	
17	アイボルト用ナット	A194 Gr 2H	2	
18	ヨークスリーブ	A276-410	1	
19	スリーブ用金	A276-430	1	
20	ハンドル車	A47	1	
22	ハンドルナット	A168-1025	1	
30	フランジ	A105	2	

検査圧力 MPa			
	弁箱耐圧	水圧	15.8
	弁座気密	空圧	−
	弁座モレ	水圧	11.6
		空圧	−
	逆座モレ	水圧	−
		空圧	−
接続部規格	JIS B 2238	63K-RF	

主要寸法　mm

呼び (B)	面間 L	フランジ部 D	g	t	f	ボルト穴 C	No.	h	ボルト呼び	d	d1	D1	(参考) J 弱トル	(参考) H 全開	質量 (Kg)
1/2(15A)	165	120	55	23	1	85	4	19	M16	13.4	15	100	15	155	3.4
3/4(20A)	190	135	60	25	1	95	4	23	M20	13.8	20	100	15	155	3.9
1(25A)	216	140	70	27	1	100	4	23	M20	19.6	25	125	22	193	6.4
11/4(32A)	229	150	80	30	2	110	4	23	M20	20.2	32	160	34	248	10.2
11/2(40A)	241	175	90	32	2	130	4	25	M22	20.2	40	160	34	248	10.7
2(50A)	292	185	105	34	2	145	8	23	M20	37.3	59	180	44	286	14.6

鍛鋼　63K(800Lb)
フランジ形仕切弁

抽気蒸気溜 起動用エゼクタ行手動弁
150A　1個　交換
M10KFS0

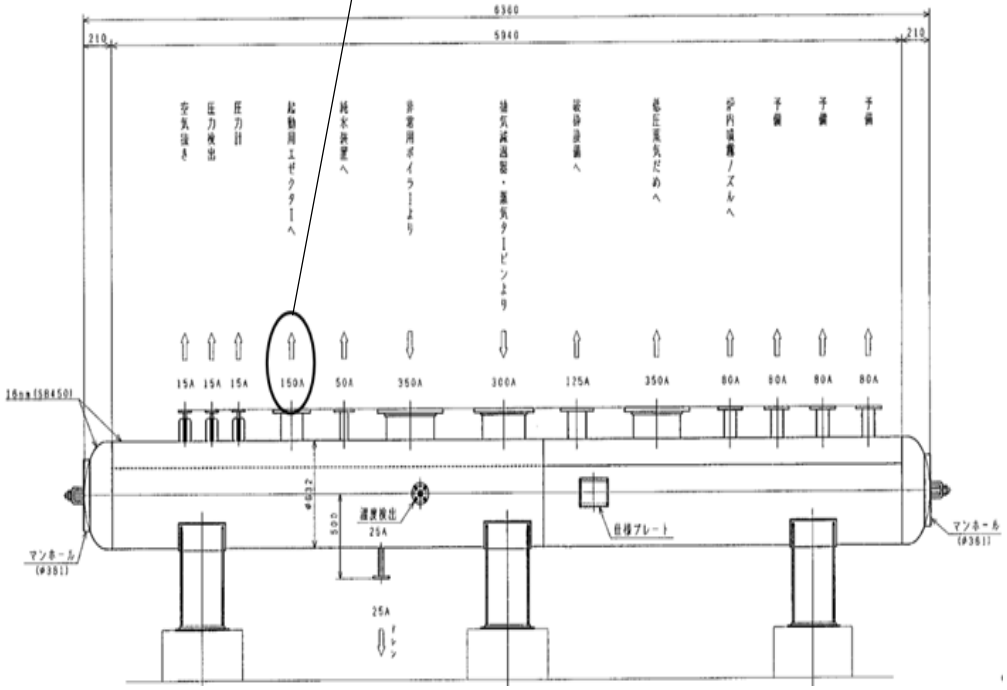

抽気蒸気溜

複写厳禁

環境局環境事業部

件名	課長	係長	審査	設計	製図	図番
白石清掃工場1・2号焼却設備定期整備業務						20
図面名 手動弁・抽気蒸気溜外形図						

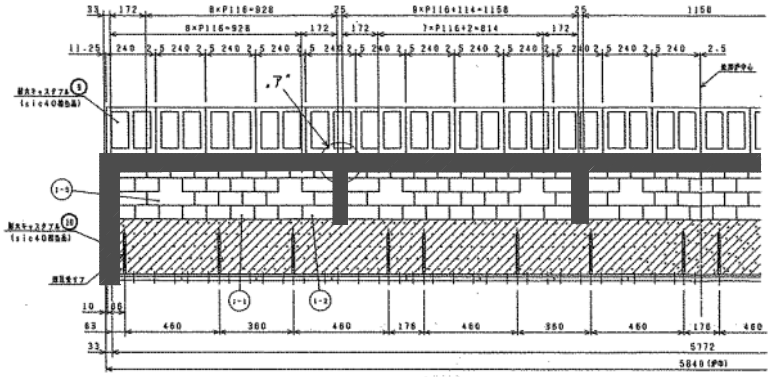

給じん装置落口部

ファインフレックスビオブランケット　180枚

耐火物目地補修範囲

L壁も同様の施工範囲とする．
給じん装置落ち口部のL側も範囲とする．

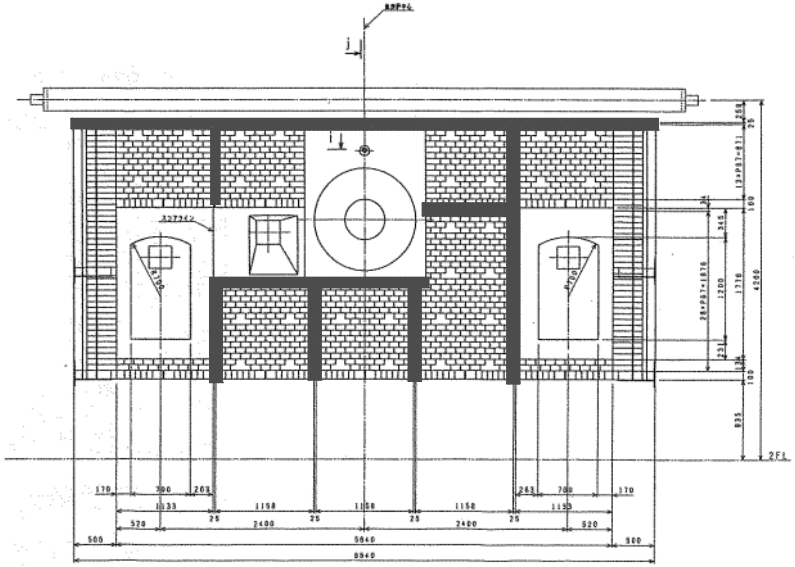

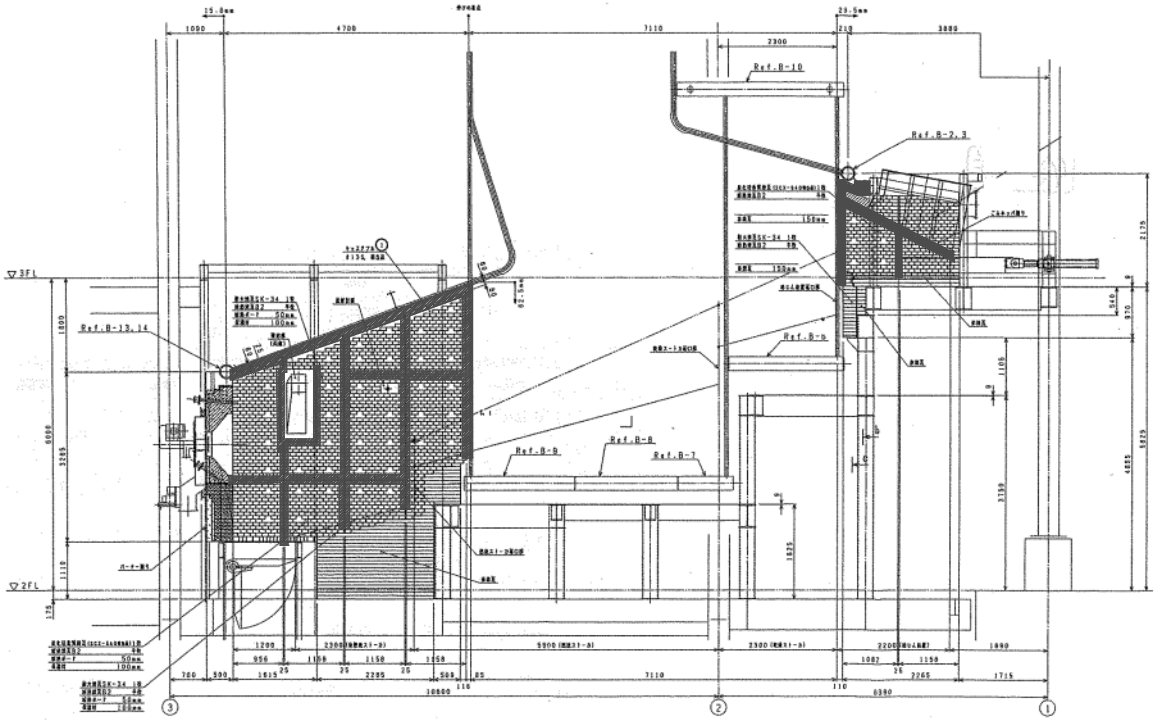

複写厳禁

環境局環境事業部

件名	課長	係長	審査	設計	製図	図番
白石清掃工場１・２号焼却設備定期整備業務						
図面名 炉本体縦断図（耐火物目地補修）						21

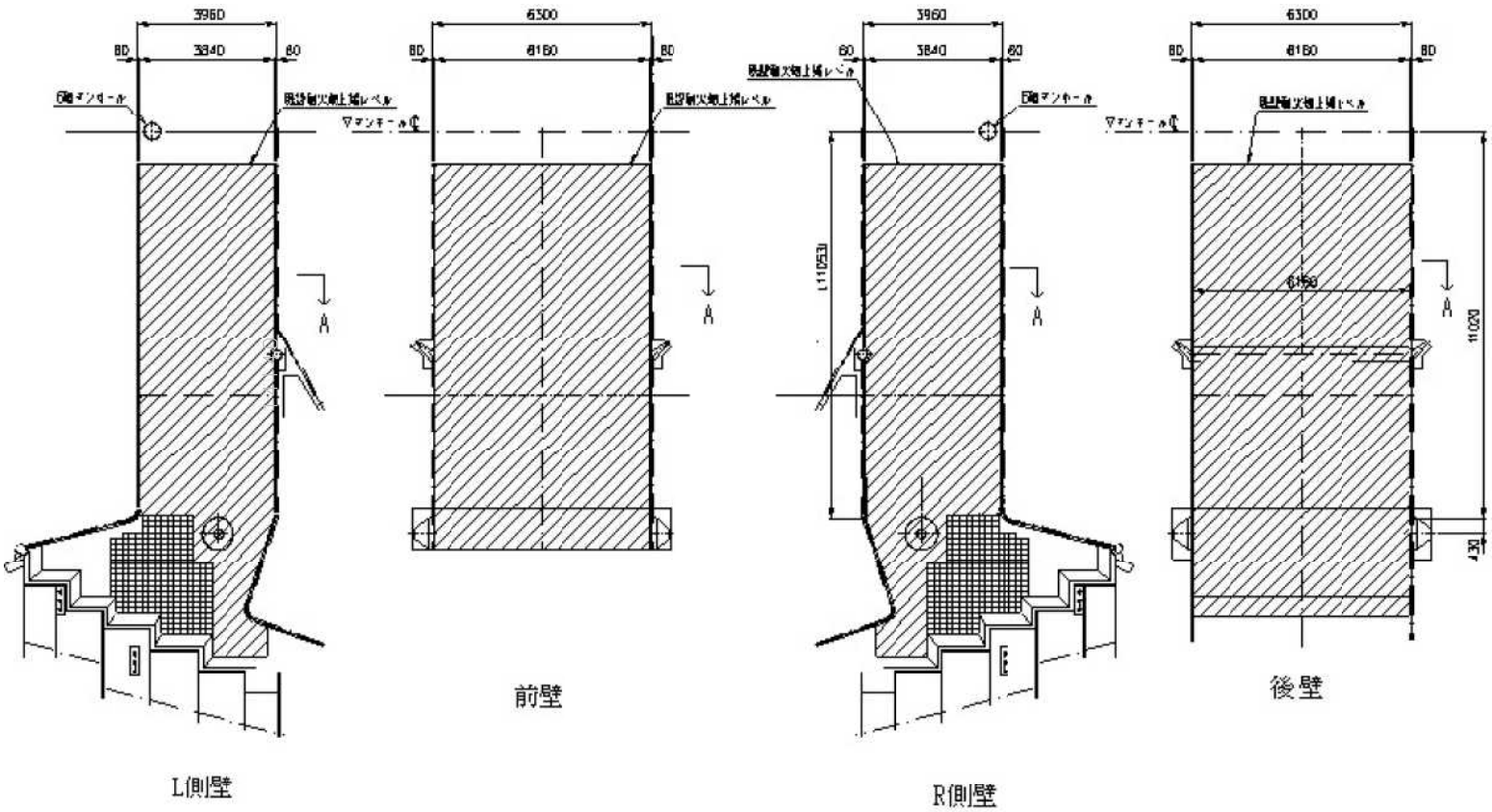

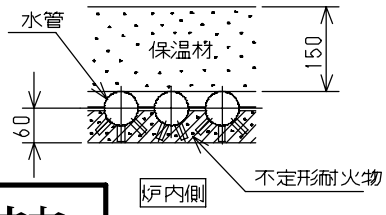

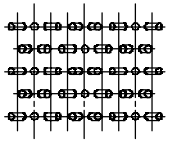

A～視図

耐火物補修範囲より施設管理担当者の定める場所の補修を行うこと。

１号炉及び２号炉　合計50㎡程度

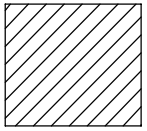

耐火物補修範囲

複写厳禁

環境局環境事業部

件名	課長	係長	審査	設計	製図	図番
白石清掃工場１・２号焼却設備定期整備業務						22
図面名 耐火物補修範囲図						

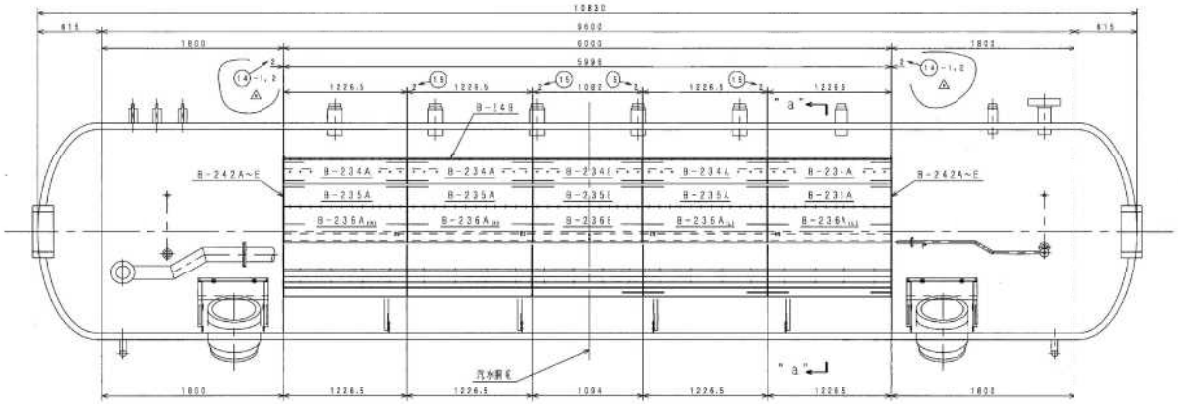

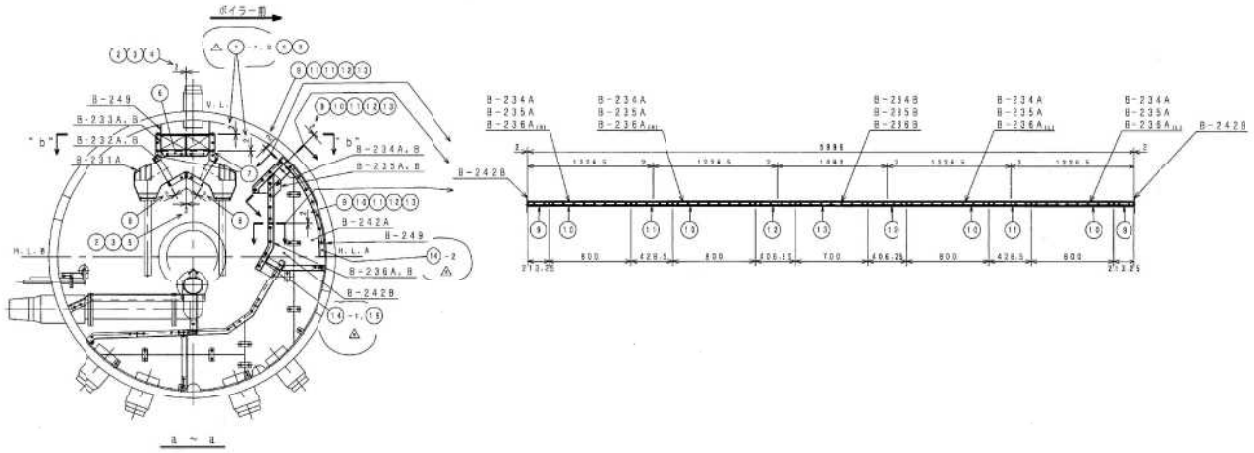

品番	部品名称	形式	数量	備考
1	ドラムガスケット(8851ND)	照合1	4	
2	ドラムガスケット(8851ND)	照合2	24	
3	ドラムガスケット(8851ND)	照合3	18	
4	ドラムガスケット(8851ND)	照合4	2	
5	ドラムガスケット(8851ND)	照合5	2	
6	ドラムガスケット(8851ND)	照合6	4	
7	ドラムガスケット(8851ND)	照合7	12	
8	ドラムガスケット(8851ND)	照合8	10	
9	ドラムガスケット(8851ND)	照合9	6	
10	ドラムガスケット(8851ND)	照合10	12	
11	ドラムガスケット(8851ND)	照合11	6	
12	ドラムガスケット(8851ND)	照合12	6	
13	ドラムガスケット(8851ND)	照合13	3	
14	ドラムガスケット(8851ND)	照合14	2	
15	ドラムガスケット(8851ND)	照合15	4	

各１炉分

複写厳禁

環境局環境事業部

件名	課長	係長	審査	設計	製図	図番
白石清掃工場１・２号焼却設備定期整備業務						23
図面名 ボイラドラム構造図1						

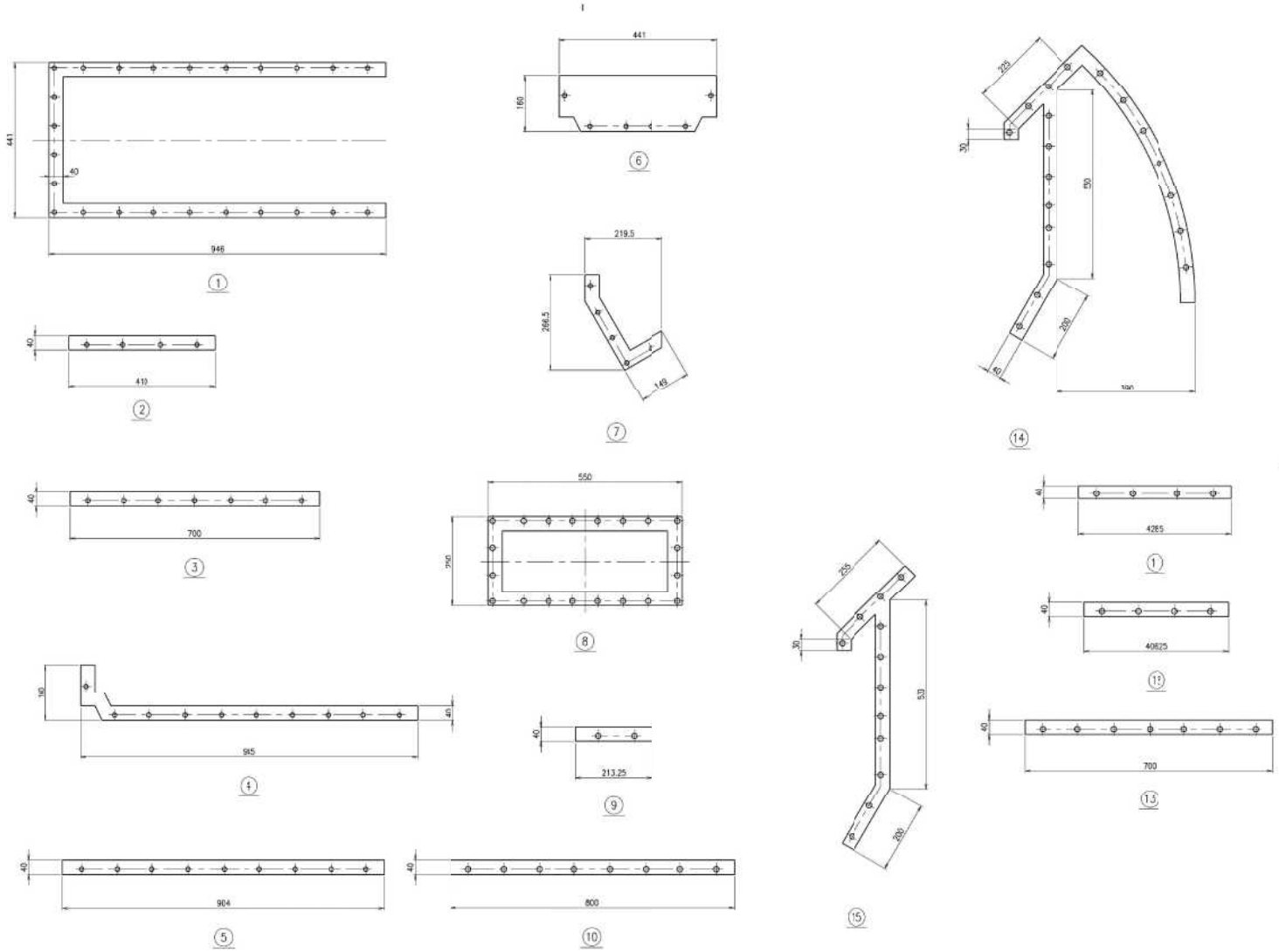

複写厳禁

環境局環境事業部

件名	課長	係長	審査	設計	製図	図番
白石清掃工場１・２号焼却設備定期整備業務						24
図面名 ボイラドラム構造図2						

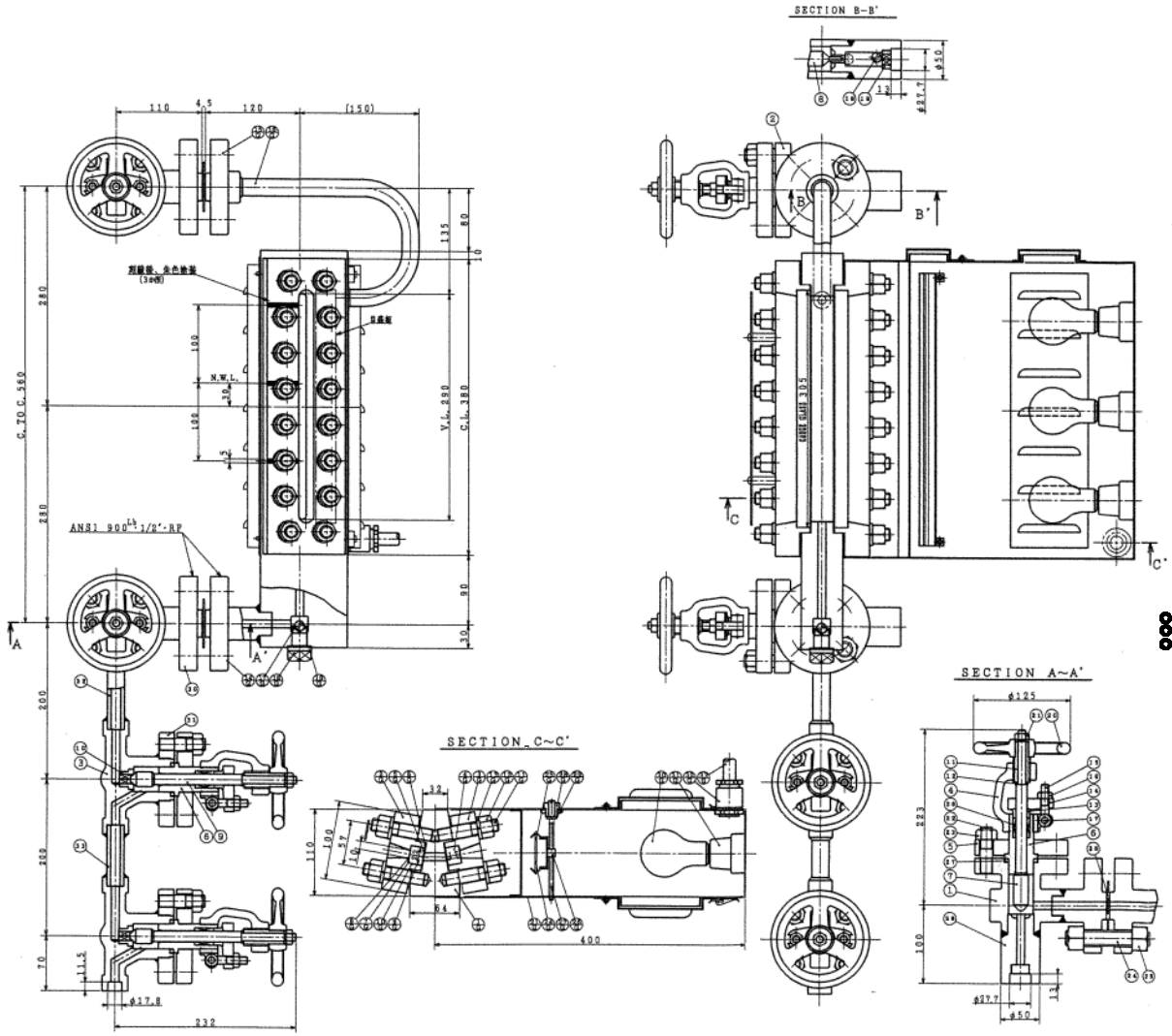

G-33	ガスケット	2PNCT 2×2mf	2m	1
G-32	クランド	FC20C	JIS F390 A20a	1
G-31	ソケット	PORCELAIN	JIS F840 F型26	3
G-30	クリプトン電球		100V 50W	3
G-29	ロッジノット	C3602		2
G-28	取付金物	C3602		2
G-27	皮革ネジ	SS400		2
G-26	フィルターホルダー	SS400		1
G-25	フィルターグラス	CCLOR GLASS	RED	1
G-24	フィルターグラス	CCLOR GLASS	BLUE	1
G-23				
G-22				
G-21	照明盗ケース	SS400		1
G-20				
G-19	ガスケット	C DC		1
G-18	プラグ	SS400		1
G-17	弁	SUS304		1
G-16	ベンドパイプ	STPT370	15A	1
G-15	フランジ	SF440A		1
G-14	フランジ	SF440A		1
G-13	バネ金物	SWRH		32
G-12	ナット	S45C		32
G-11	ボルト	SNB7		32
G-10	エンドパッキン	TOMBO 1500C		4
G-9	サイドパッキン	TOMBO 1500C		4
G-8	網笠	C DC		2
G-7	クッションパッキン	TOMBO 1500C		2
G-6	ガスケット	MAGNOLL F652C		2
G-5	マイカプレート	MICA		2
G-4	透視式ゲージグラス	PYREX	No.305	2
G-3	後カバー	S45C		1
G-2	前方カバー	S45C		1
G-1	ゲージ本体	SF440A		1
33	パイプ	STPT370	15A	1
32	パイプ	STPT370	15A	1
31	フランジ	SF440A		2
30	フランジ	SF440A		2
29	ソケット	SF440A		2
○28	タイトパッキン	VALQUA #396		2
○27	タイトパッキン	VALQUA #390		4
○26	クランドパッキン	ラチェット3.5		4
25	ナット	S45C		16
24	ボルト	SNB7		8
23	ナット	S45C		16
22	スタッドボルト	SNB7		16
21	ナット	SS400		4
20	ハンドル	FC20C		4
19	式弁受	SUS304		1
18	式弁	SUS304		1
17	ピン	S25C		8
16	ナット	S25C		8
15	ボルト	S45C		8
14	フランジ	SF440A		4
13	パッキン押え	SS400		4
12	ピン	S25C		4
11	スピンドルナット	S25C		4
10	バルブシート	SUS304		2
9	スピンドル	SUS304		2
8	スピンドル	SUS304		1
7	スピンドル	SUS304		1
6	バルブカバー	S45C		4
5	フランジ	SF440A		4
4	ヨーク	SF440A		4
3	ドレンバルブ本体	SF440A		2
2	上部バルブ本体	SF440A		1
1	下部バルブ本体	SF440A		1
与番	部品名称	材質	備考	数量

○：交換部品

複写厳禁

環境局環境事業部

件名	課長	係長	審査	設計	製図	図番
白石清掃工場１・２号焼却設備定期整備業務						25
図面名 ボイラドラム水面計・弁組立図						

○：交換部品

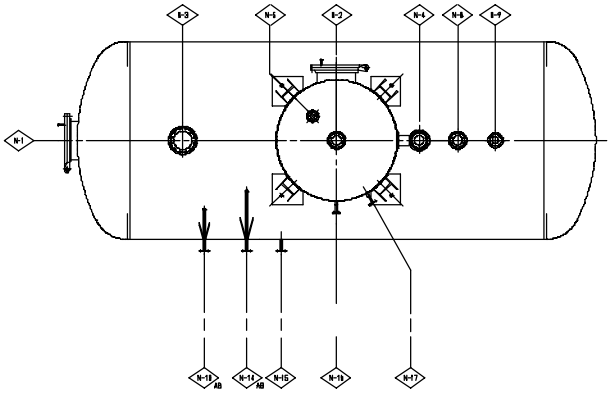

主　仕　様	
型式	蒸気加圧スプレー式
数量	3 基
処理能力	69 t/h
貯水量	19 m³
構造	溶接鋼板製
処理水酸素含有量	0.007 mg0/l
常用圧力	0 3 MPa
常用温度	143 ℃
最高使用圧力	0 48 MPa
最高使用温度	158 ℃

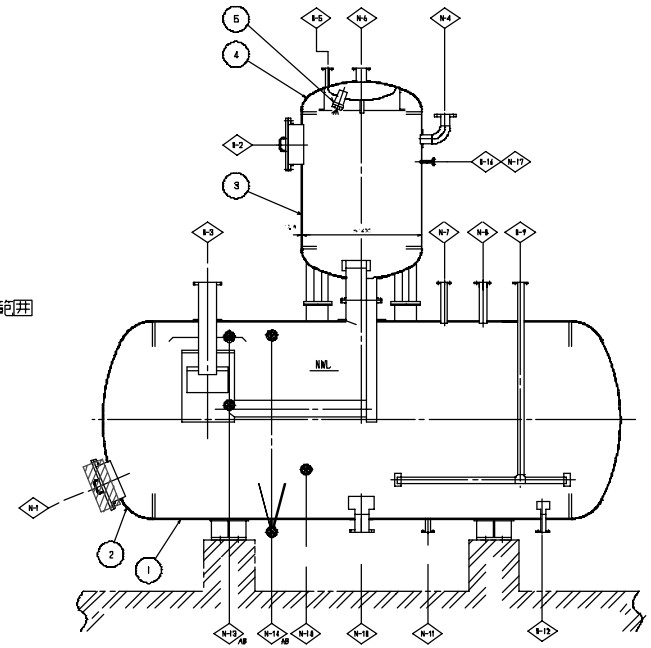

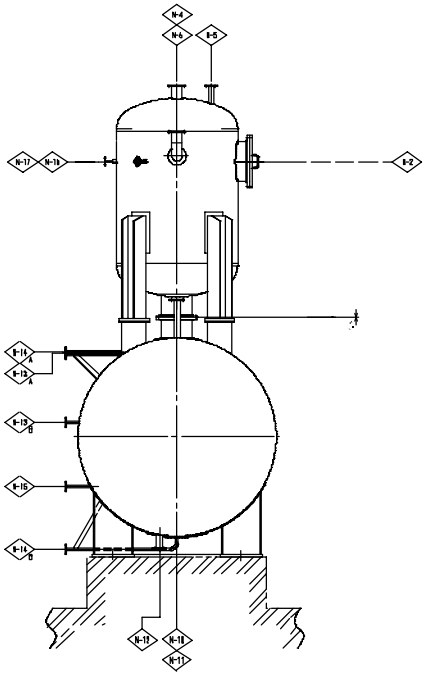

主要部材質			
隠号	名称	材質	数量
1	下部胴体	SS400	1
2	下部鏡板	SS400	2
3	上部胴体	SS400	1
4	上部鏡板	SS400	2
5	スプレーノズル	SCS13	7

施工対象範囲

ノズル表					
記号	数量	呼径	フランジ形式	用途	備考
○ N-1	1	450 A	JIS 10 K SO FF	マンホール	
N-2	1	450 A	JIS 10 K SO FF	マンホール	
N-3	1	200 A	JIS 10 K SO FF	蒸気入口	
N-4	1	100 A	JIS B 8210 JIS 10K-RF	安全弁	
N-5	1	40 A	JIS 10 K SO FF	空気抜き	
N-6	1	100 A	JIS 10 K SO FF	給水入口	
N-7	1	65 A	JIS 10 K SO FF	ミニマムフロー	
N-8	1	80 A	JIS 10 K SO FF	蒸気式空気予熱器	
N-9	1	65 A	JIS 10 K SO FF	暖気用	
N-10	1	150 A	JIS 10 SO FF	給水出口	
N-11	1	50 A	JIS 10 K SO FF	ブロータンクへ	
N-12	1	60 A	JIS 10 K SO FF	復水タンクへ	
N-13 A B	2	25 A	JIS 10 K SO FF	レベル発信器	
N-14 A B	2	25 A	JIS 10 K SO FF	水面計	
N-15	1	25 A	JIS 10 K SO FF	温度計	
N-16	1	15 A	JIS 10 K SO FF	圧力計	
N-17	1	15 A	JIS 10 K SO FF	圧力検出	

複写厳禁

環境局環境事業部

件名	課長	係長	審査	設計	製図	図番
白石清掃工場1・2号焼却設備定期整備業務						26
図面名 脱気器構造図						

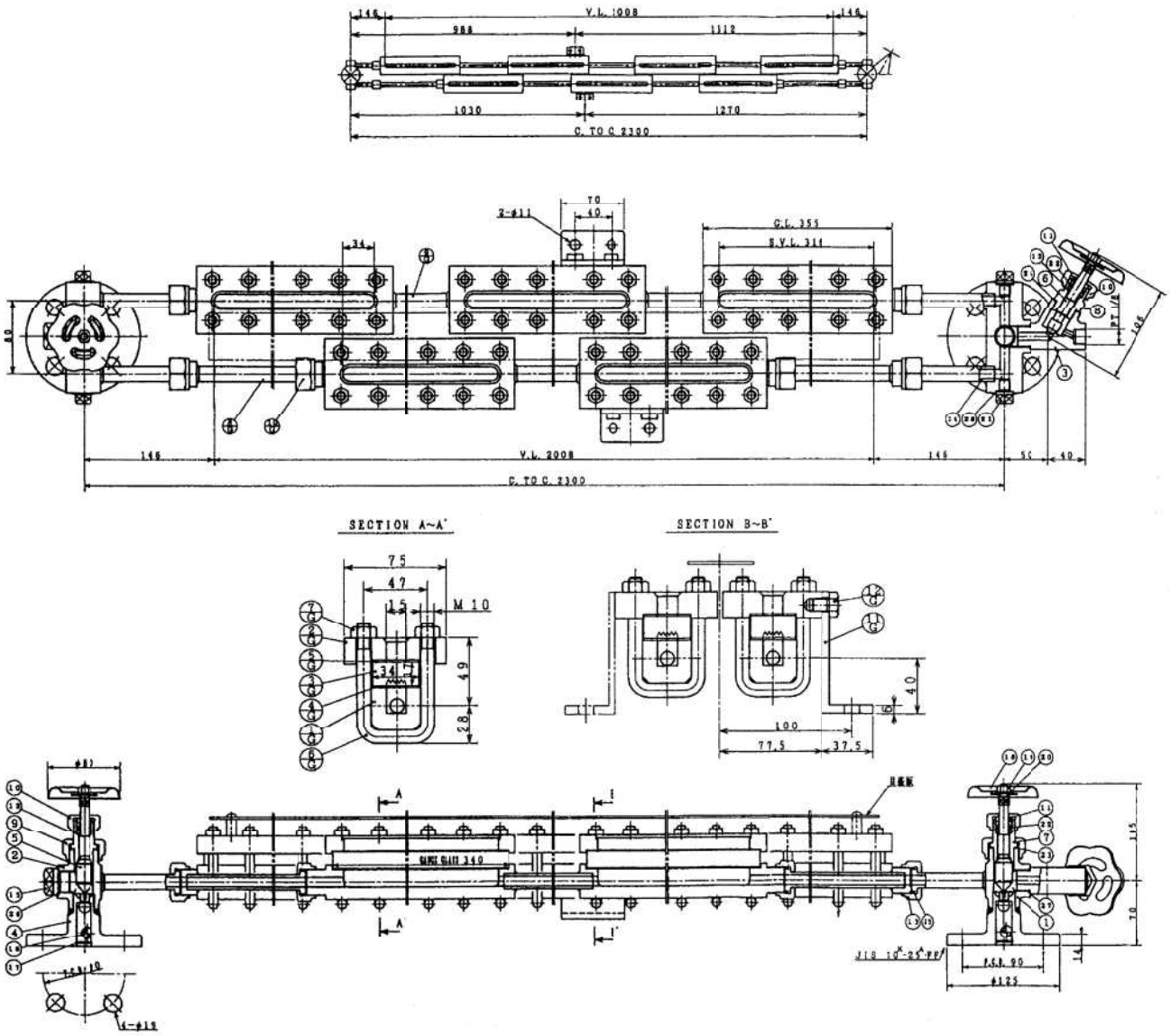

	G-12	ボルト	SS400		4
	G-11	指示金具	SS400		2
	G-10	グランドナット	SS400		2
	G-9	リードパイプ	STPT370	3/8	5
	G-8	リードパイプ	STPT370/SUS304	3/8	2
	G-7	ナット	SS400		126
	G-6	"U"ボルト	SS400		63
	G-5	クッションパッキン	TOYO #2240		7
○	G-4	ガスケット	VALQUA #6501		7
	G-3	反射式ゲージグラス	BO-SIGLASS	No.98	7
	G-2	カバー	SS400		7
	G-1	ゲージ本体	S25C		7
○	28	銅パッキン	C1100P	19×11×1	4
○	27	銅パッキン	C1100P	28×21×1.5	1
○	26	銅パッキン	C1100P	28×21×1	1
○	25	銅パッキン	C1100P	23×10×1.5	6
○	24	銅パッキン	C1100P	31×25×1.5	1
○	23	銅パッキン	C1100P	31×24×1	2
○	22	グランドパッキン	PILLAR #150		3
	21	プラグ	SS400		4
	20	バネザガネ	SMRH		3
	19	ナット	SS400		3
	18	ハンドル	SS400		3
	17	ボール受	SUS304		2
	16	球弁	SUS304		2
	15	プラグ	SS400		1
	14	リードパイプ	SUS304		4
	13	グランドナット	SS400		4
	12	パッキングワッシャー	SS400		3
	11	パッキング押エ	SS400		3
	10	グランドナット	SS400		3
	9	グランドナット	SS400		2
	8	カバーナット	SS400		1
	7	バルブカバー	SS400		2
	6	スピンドル	SUS304		1
	5	スピンドル	SUS304		2
	4	フランジ	SP440A		2
	3	ドレンバルブ本体	SP440A		1
	2	上部バルブ本体	SP440A		1
	1	下部バルブ本体	SP440A		1
品番	部品名称	材質	備考	数量	

○：交換部品

複写厳禁

環境局環境事業部

件名	課長	係長	審査	設計	製図	図番
白石清掃工場１・２号焼却設備定期整備業務						27
図面名 脱気器水面計・弁組立図						

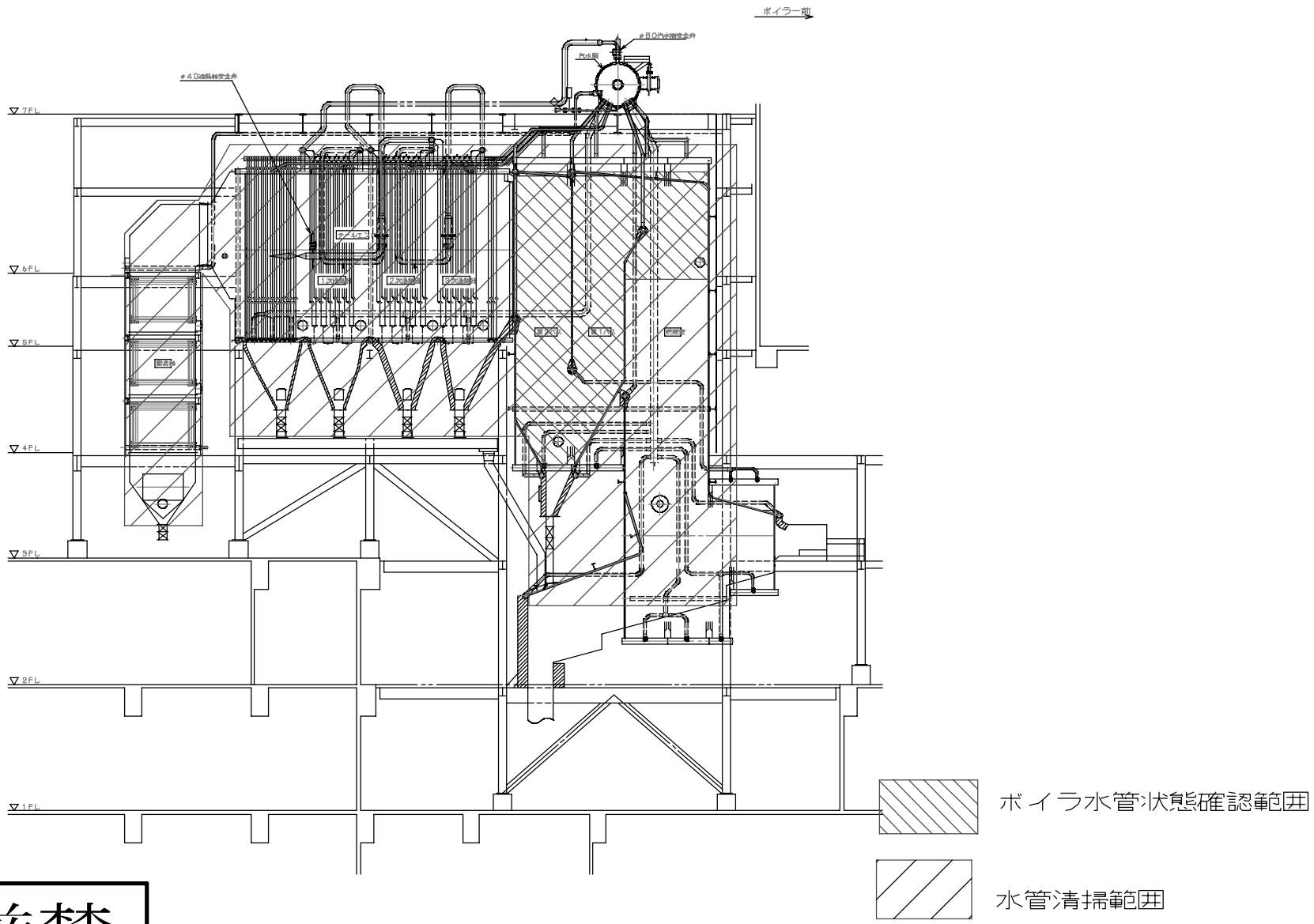

複写厳禁

環境局環境事業部	件名 白石清掃工場１・２号焼却設備定期整備業務	課長	係長	審査	設計	製図	図番
	図面名 水管清掃範囲図						28

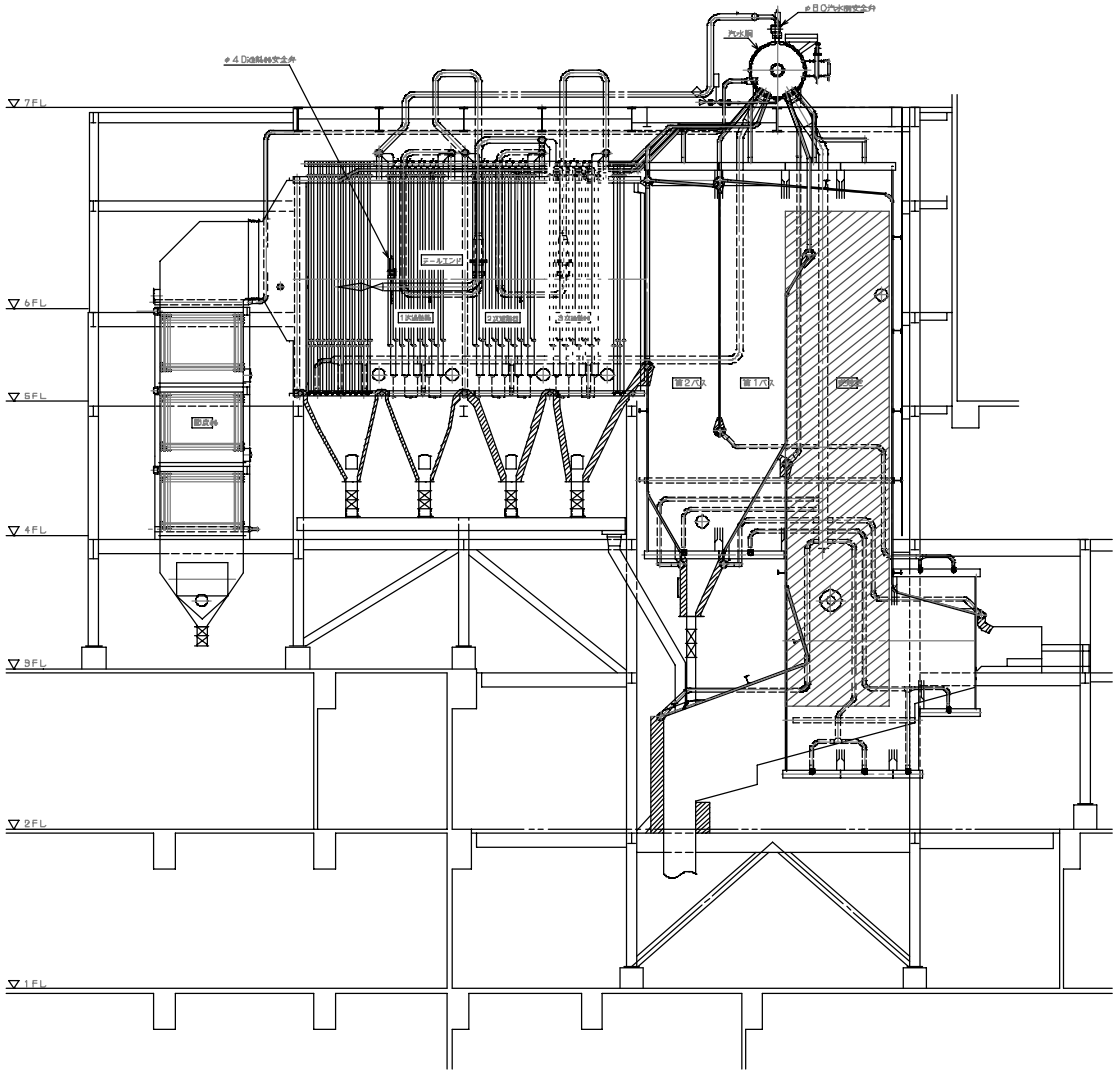

（予定）別途工事施工箇所

1・2号燃焼室耐火物補修箇所

複写厳禁

環境局環境事業部

件名	課長	係長	審査	設計	製図	図番
白石清掃工場1・2号焼却設備定期整備業務						29
図面名 別途発注工事施工予定範囲図						

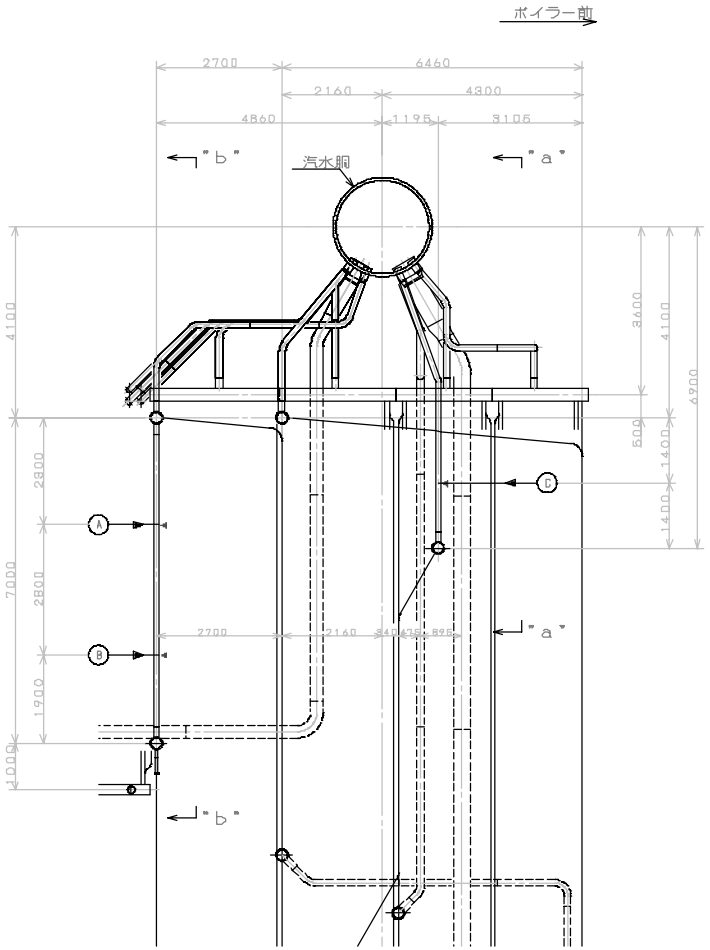

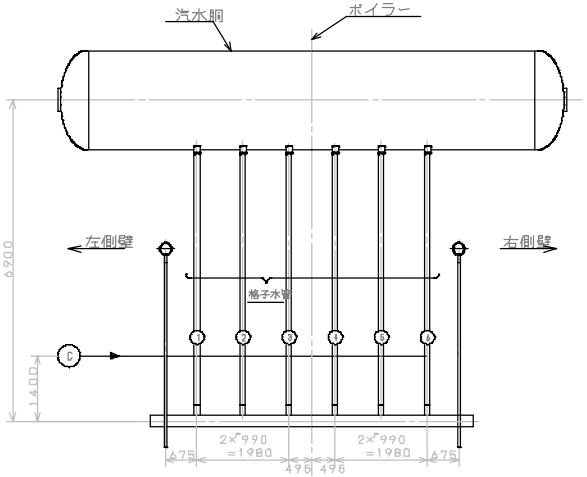

"a"～"a"

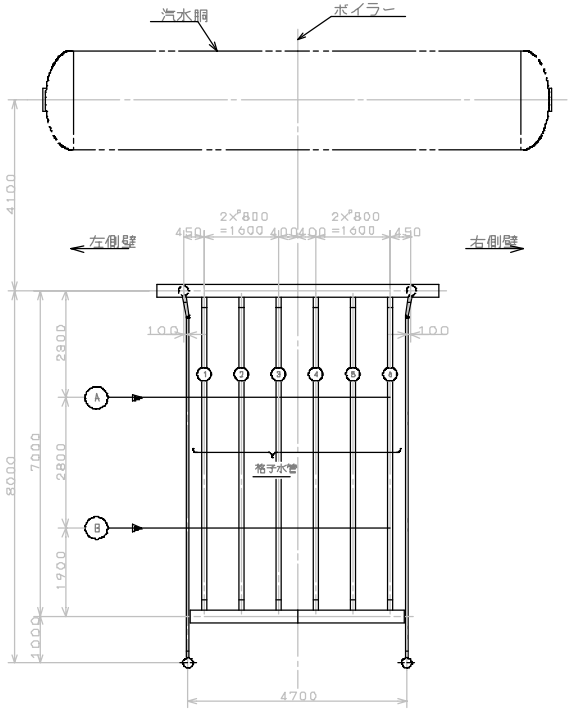

"b"～"b"

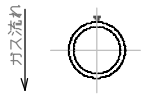

測定箇所（S＝F）

注　1.「◄」印部は肉厚測定ライン（レベル）を示す．
　　2.「▼」印部は肉厚測定箇所を示す．

整備対象範囲
1・2号炉

複写厳禁

環境局環境事業部	件名 白石清掃工場1・2号焼却設備定期整備業務	課長	係長	審査	設計	製図	図番
	図面名 ボイラ水管測定位置図(1/6)						30

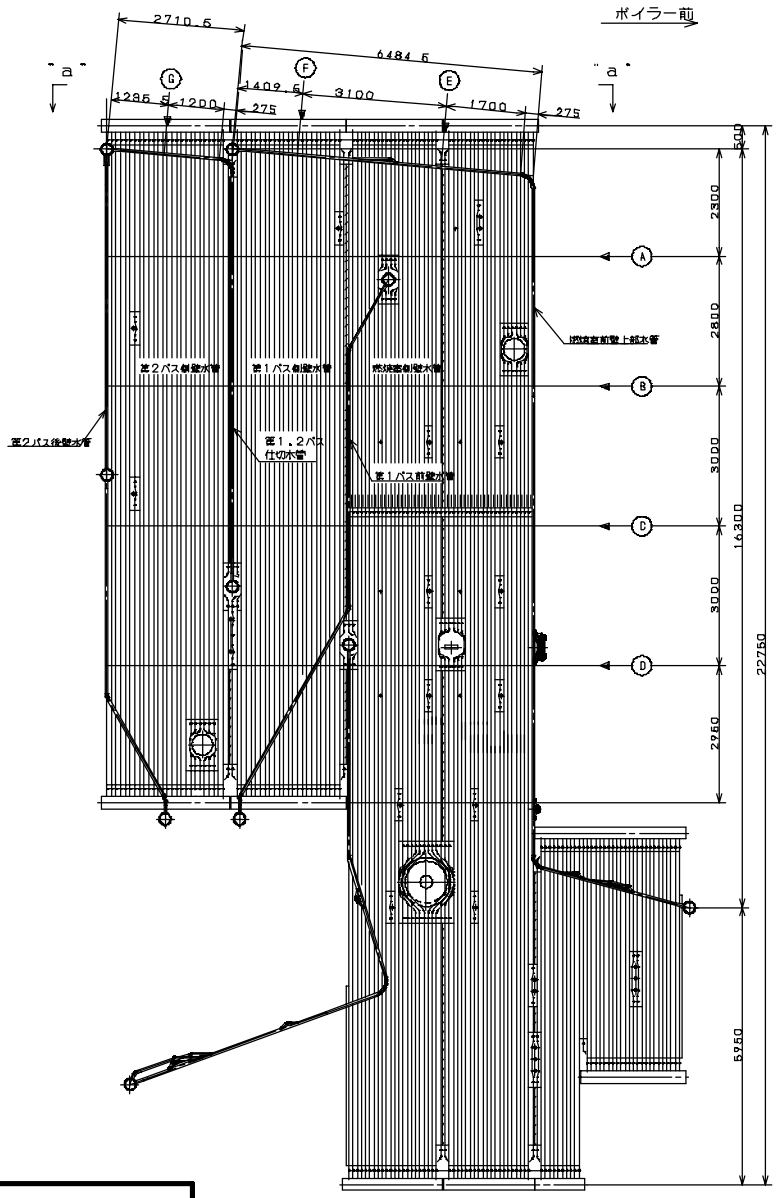

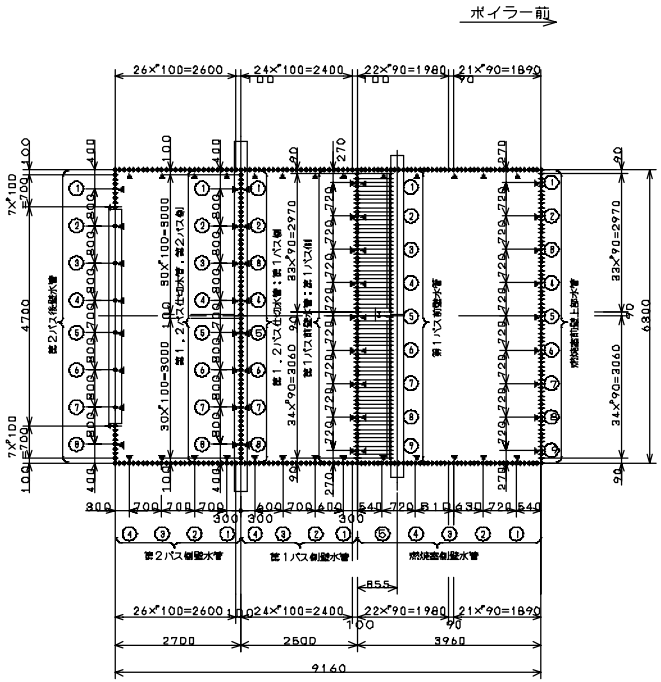

"a"～"a"

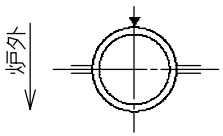

測定箇所（S＝F）
（燃焼室及び第1，2パス水管）

注 1.「◄」印部は肉厚測定ライン（レベル）を示す．
2.「▼」「×」印部は肉厚測定箇所を示す．

整備対象範囲
1・2号炉

複写厳禁

環境局環境事業部

件名	課長	係長	審査	設計	製図	図番
白石清掃工場1・2号焼却設備定期整備業務						31
図面名 ボイラ水管測定位置図(2/6)						

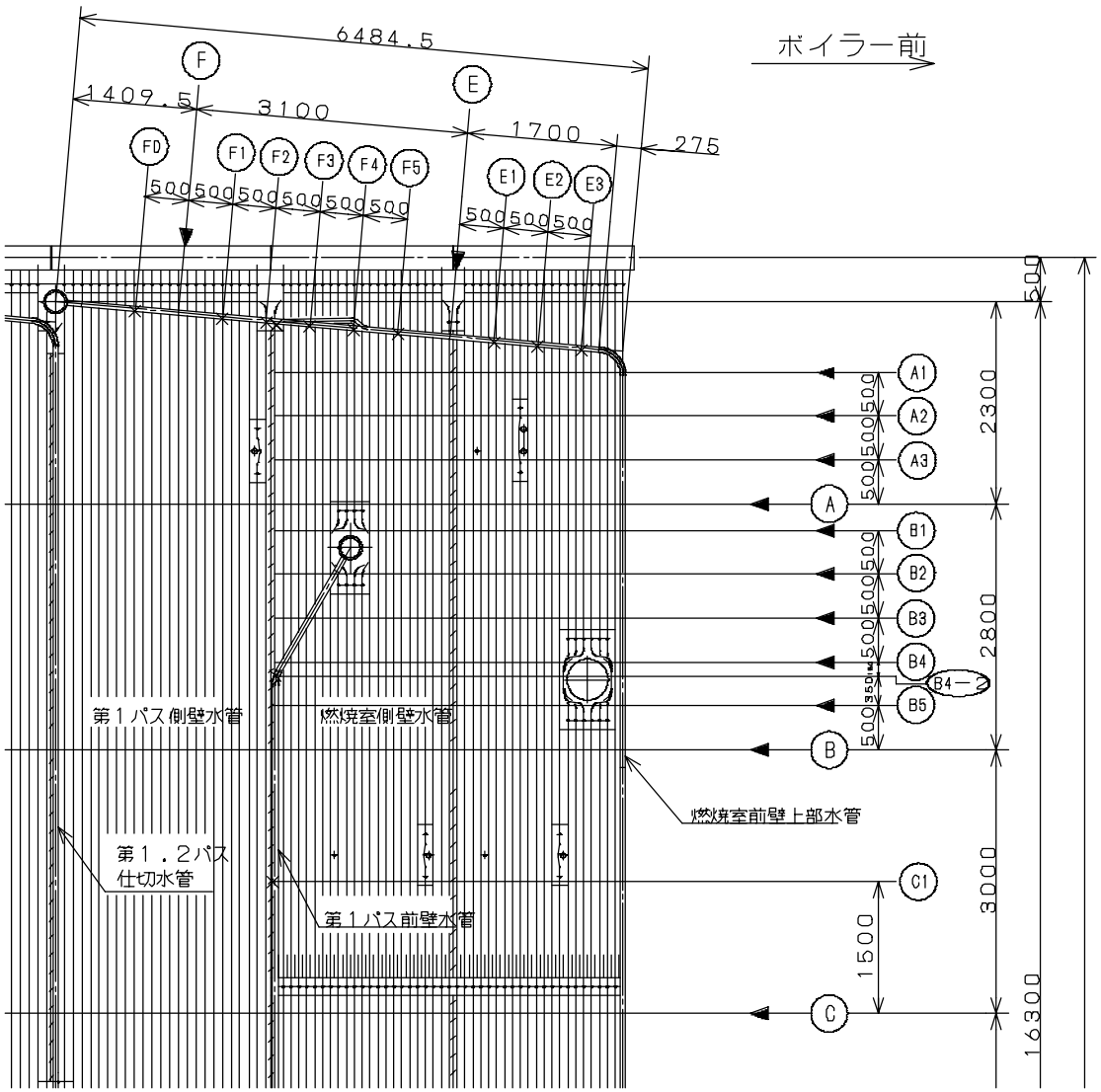

※　各測定位置については，図面番号46参照
Ａ１～Ａ３，Ｂ１は燃焼室前壁、燃焼室側壁
Ｂ２，Ｂ３，Ｂ４，Ｂ５は燃焼室前壁、１パス前壁（燃焼室側，１パス側）、燃焼室側壁
Ｃ１，Ｂ４－２は１パス前壁（１パス側）
Ｆ０～Ｆ５，Ｅ～Ｅ３は燃焼室前壁

注　１．「◄」印部は肉厚測定ライン（レベル）を示す，
　　２．「▼」「×」印部は肉厚測定箇所を示す．

整備対象範囲
１・２号炉

複写厳禁

環境局環境事業部

件名	課長	係長	審査	設計	製図	図番
白石清掃工場１・２号焼却設備定期整備業務						32
図面名 ボイラ水管測定位置図(3/6)						

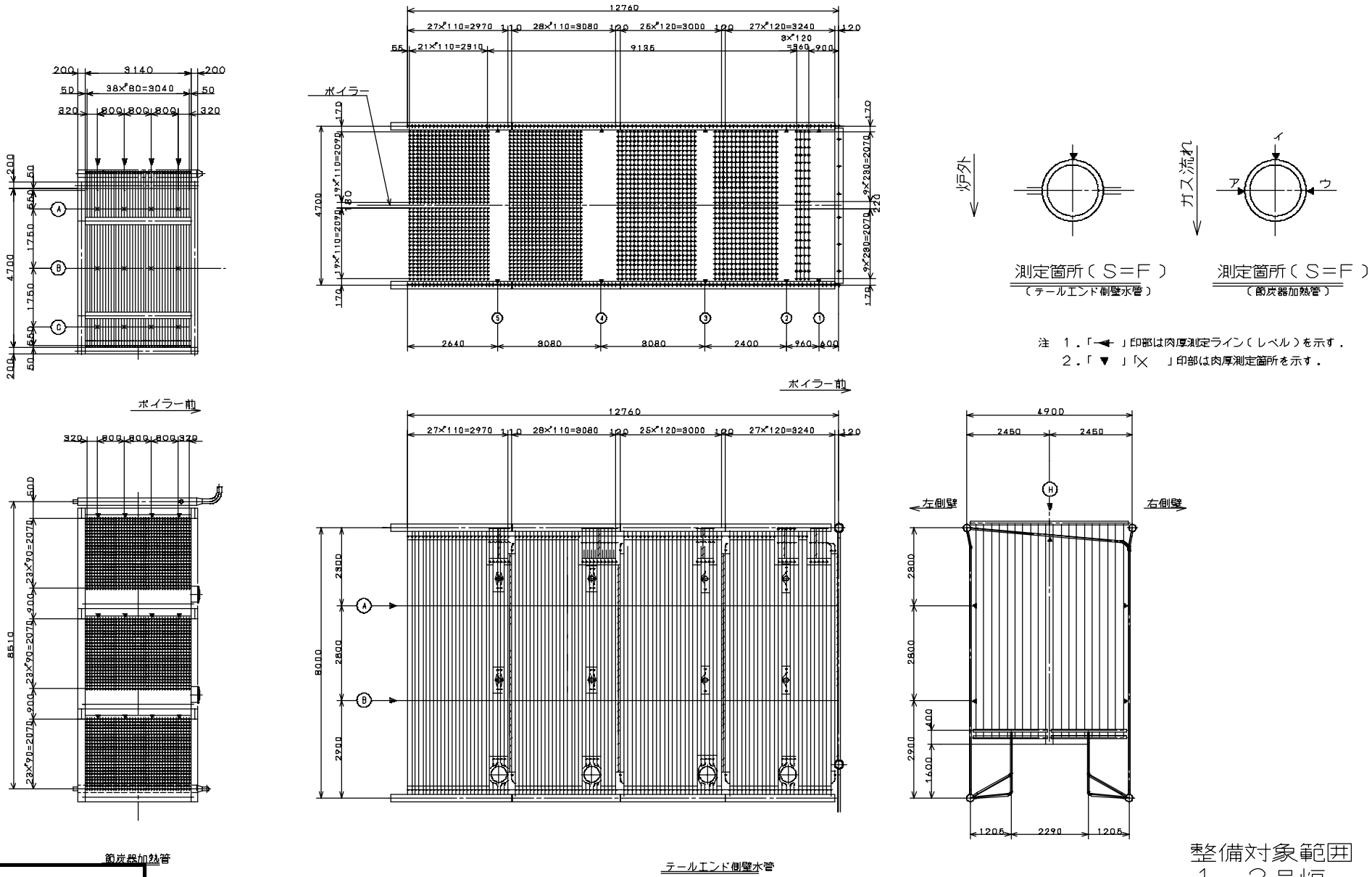

整備対象範囲
１・２号炉

複写厳禁

環境局環境事業部

件名	課長	係長	審査	設計	製図	図番
白石清掃工場１・２号焼却設備定期整備業務						33
図面名 ボイラ水管測定位置図(4/6)						

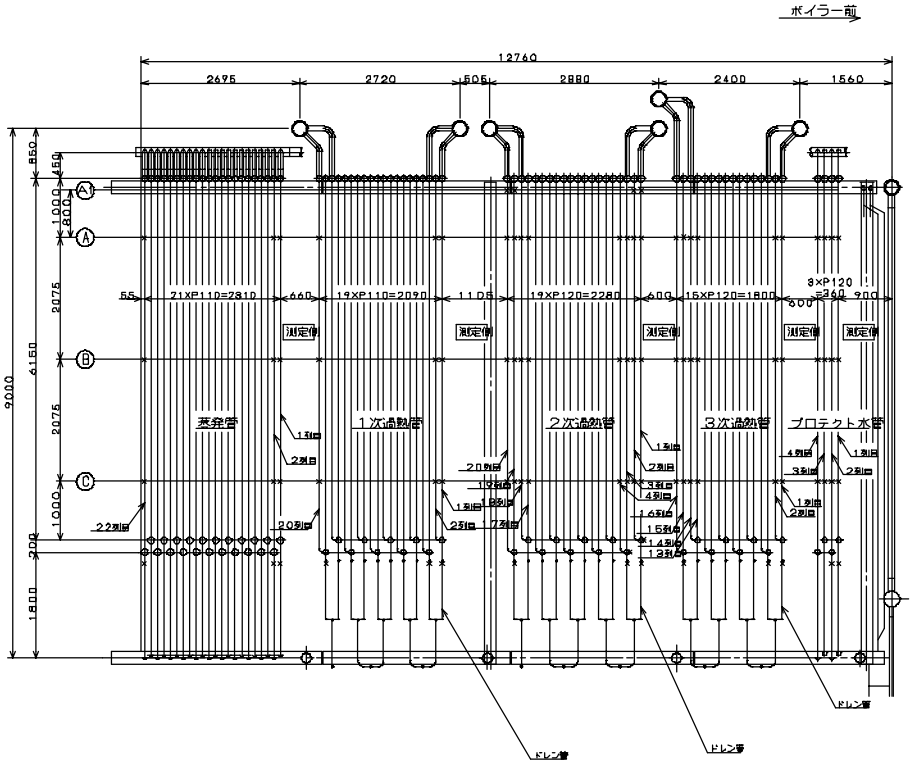

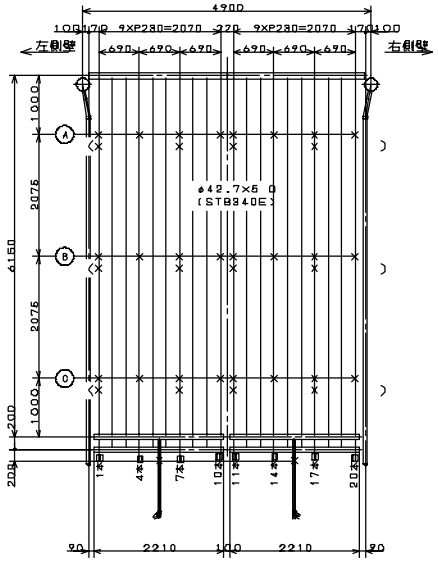

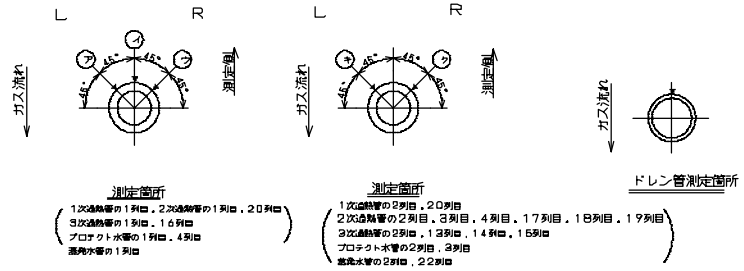

注 1．位置を間違えないようにマーキング等の方法を考慮すること．
2．×．▼ 印は肉厚測定点とする．
3．プロテクト水管は、それぞれの測定側より奥行き2本までを測定すること．

整備対象範囲
1・2号炉

複写厳禁

環境局環境事業部	件名 白石清掃工場1・2号焼却設備定期整備業務	課長	係長	審査	設計	製図	図番
	図面名 ボイラ水管測定位置図(5/6)						34

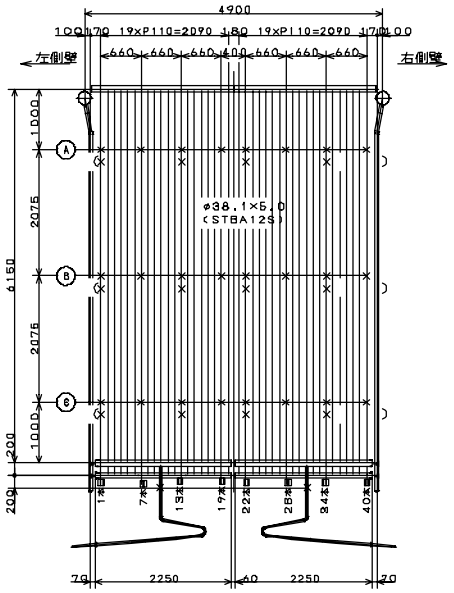

1次過熱管

（　）なしは1列目の測定点を示す．（　）付きは2列目，20列目の測定点を示す．

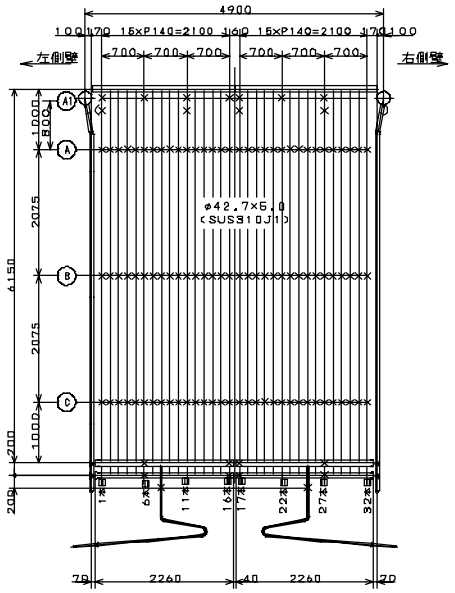

2次過熱管

A～Cラインについて，1～4列目，17～20列目の1～32本目を測定点とする．
A1ラインについて，1・2　19・20列目を測定し，（　）なしは1・20列目，（　）付きは2・19列目の測定点を示す．

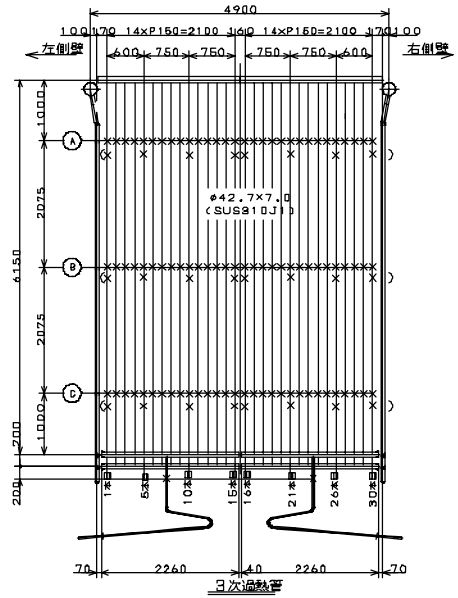

3次過熱管

（　）なしは1列目 15列目，16列目の測定点を示す．（　）付きは2列目 13列目 14列目の測定点を示す．

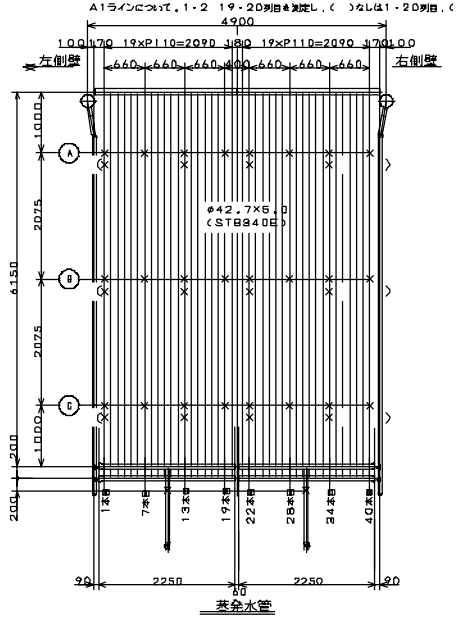

蒸発水管

（　）なしは1列目の測定点を示す．（　）付きは2列目，22列目の測定点を示す．

注　1．位置を間違えないようにマーキング等の方法を考慮すること．
　　2．×，▼　印は肉厚測定点とする．
　　3．プロテクト水管は，それぞれの測定側より奥行き2本までを測定すること．

整備対象範囲
1・2号炉

複写厳禁

環境局環境事業部

件名	課長	係長	審査	設計	製図	図番
白石清掃工場1・2号焼却設備定期整備業務						35
図面名 ボイラ水管測定位置図(6/6)						

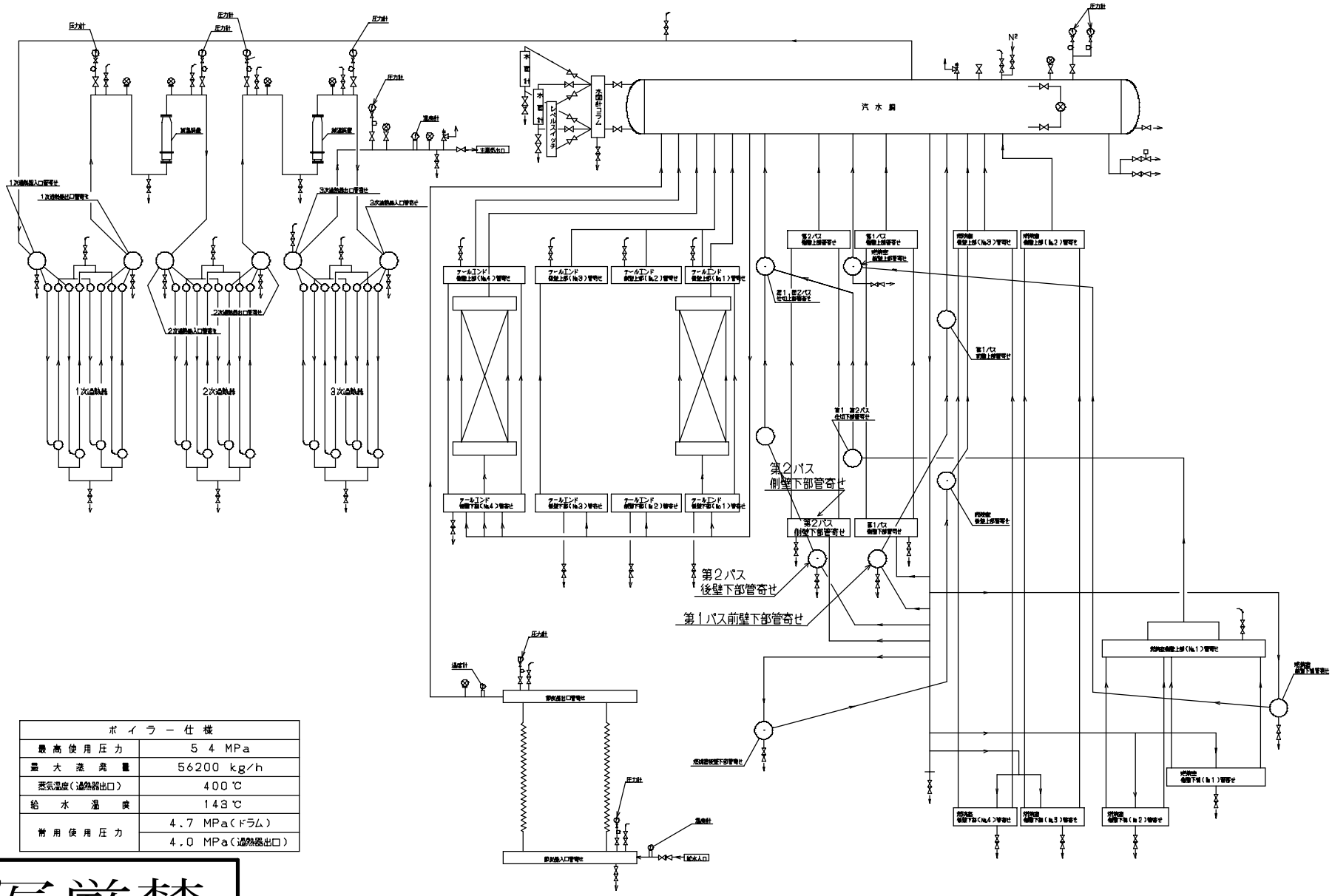

ボイラー仕様	
最高使用圧力	54 MPa
最大蒸発量	56200 kg/h
蒸気温度（過熱器出口）	400 ℃
給水温度	143 ℃
常用使用圧力	4.7 MPa（ドラム）
	4.0 MPa（過熱器出口）

複写厳禁

環境局環境事業部

件名	課長	係長	審査	設計	製図	図番
白石清掃工場１・２号焼却設備定期整備業務						
図面名 ボイラ本体配管系統図（1/2）						36

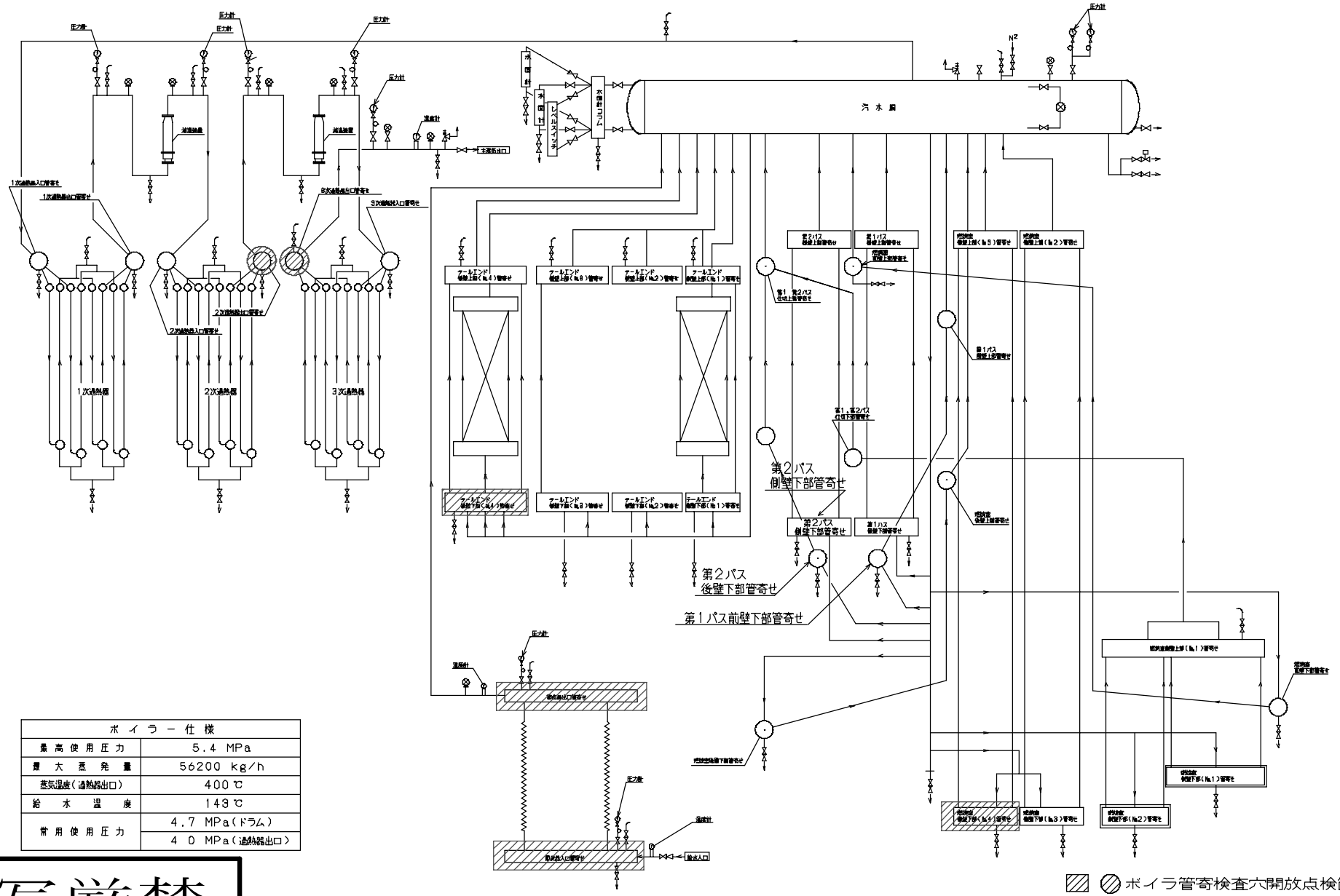

ボイラー仕様	
最高使用圧力	5.4 MPa
最大蒸発量	56200 kg/h
蒸気温度（過熱器出口）	400 ℃
給水温度	143 ℃
常用使用圧力	4.7 MPa（ドラム）
	4.0 MPa（過熱器出口）

複写厳禁

環境局環境事業部

件名	課長	係長	審査	設計	製図	図番
白石清掃工場1・2号焼却設備定期整備業務						37
図面名 ボイラ本体配管系統図（2/2）						

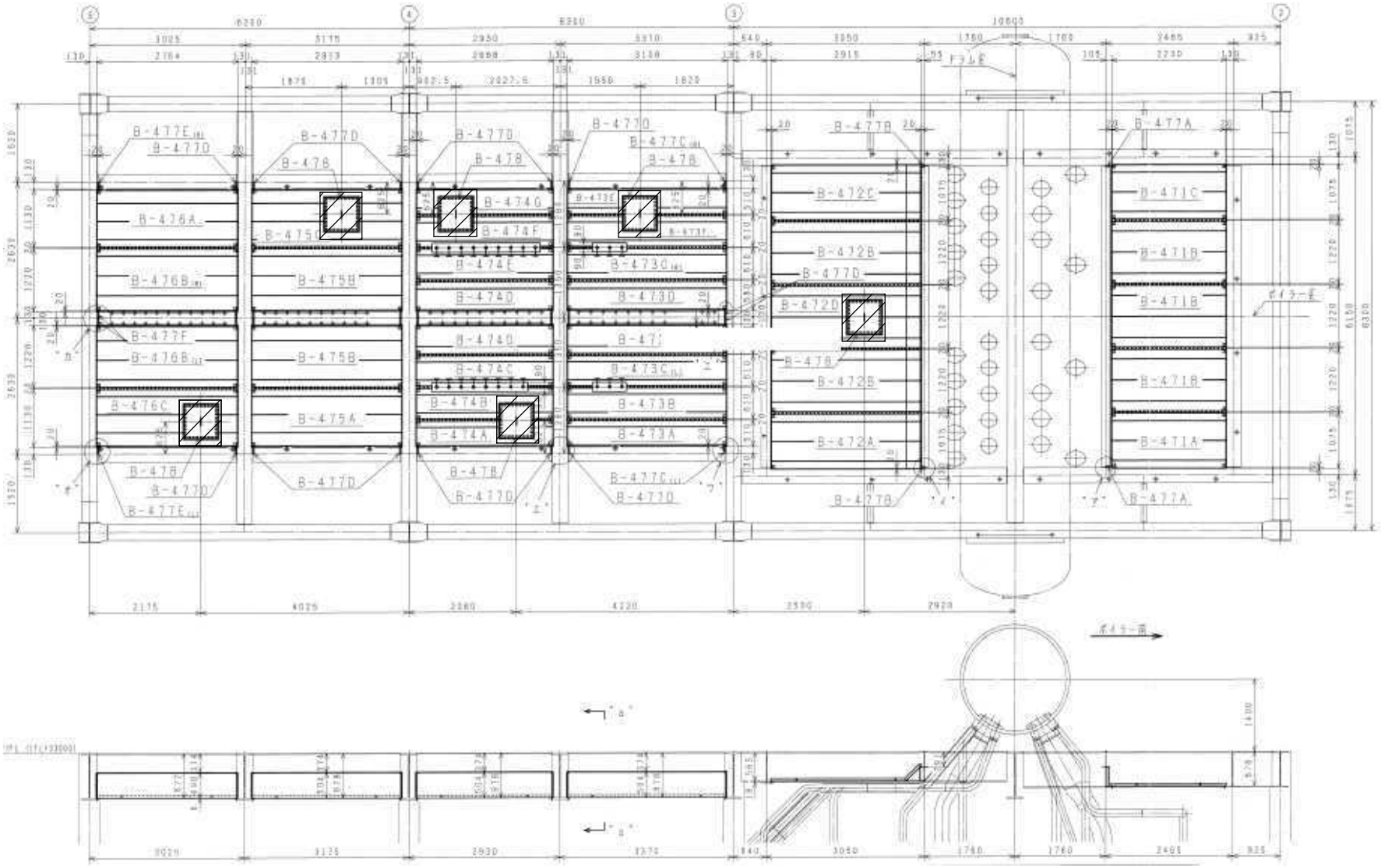

点検箇所

図に示した6箇所はボルト止めではないので注意すること

複写厳禁

環境局環境事業部	件名	課長	係長	審査	設計	製図	図番
	白石清掃工場1・2号焼却設備定期整備業務						38
	図面名 天井外部ケーシング組立図						